cedstamp.com.br

CATÁLOGO
DE PRODUTOS



C&D STAMP





C&D STAMP

Sediada no polo tecnológico de Santa Rita do Sapucaí - MG, a C&D é uma metalúrgica de vanguarda, especializada no desenvolvimento de infraestrutura de alto padrão para o setor de telecomunicações. Entendemos que a estabilidade de uma rede depende diretamente da segurança física e térmica dos seus ativos. Por isso, aliamos engenharia de precisão e viabilidade comercial para entregar o melhor custo-benefício em proteção estrutural.

Nossa linha de Racks Outdoor foi projetada sob rigorosos critérios técnicos para enfrentar ambientes severos. Fabricados com ligas metálicas de alta resistência e tratamento anticorrosivo avançado, nossos gabinetes garantem excelente vedação contra poeira e água (elevado grau de proteção IP).

Mais do que fornecer gabinetes robustos, a C&D entrega uma plataforma modular que otimiza o tempo de instalação e simplifica a manutenção em campo. Combinamos a rigidez mecânica que os engenheiros exigem com a escalabilidade financeira que os provedores de internet e operadoras buscam para expandir sua cobertura com segurança.

Explore nosso portfólio e descubra a solução ideal
para proteger o coração da sua rede







LINHA
DE RACKS

C&D STAMP

LINHAS RACKS

OUTDOOR STANDARD

A linha de Racks Outdoor Standard C&D foi desenvolvida para abrigar e proteger equipamentos ativos de telecomunicações e redes em ambientes externos. Com fabricação robusta no polo tecnológico de Santa Rita do Sapucaí - MG, o modelo atende aos rigorosos critérios de engenharia contra intempéries, garantindo a integridade mecânica de switches, OLTs, DIOs e sistemas de energia instalados em campo.

Características Construtivas e Mecânicas

- Teto biqueira protetora: Design com teto inclinado (antichuva) que impede o acúmulo de água e detritos na parte superior.
- Furação para venezianas: Frestas estampadas na porta frontal para otimização do fluxo de ventilação natural.
- Sistema de vedação: Borracha de vedação automotiva de alta durabilidade em todo o perímetro de contato da porta.



Fabricado em chapa de aço carbono/galvanizado de alta resistência mecânica.

Pintura eletrostática a pó na cor cinza padrão, com tratamento anticorrosivo para exposição solar e UV.

C&D STAMP

RACK **6U** OUTDOOR STANDARD

CÓDIGO:
PAR-RAK00007

C&D STAMP

ESPECIFICAÇÕES

- Fabricado em chapa de aço Galvanizado de 0,95mm;
- Padrão 19U;
- Porta com fechadura Yale acompanha 2 Chaves;
- Pintura Texturizado—RAL 7035;
- Borracha de Vedação na porta contra infiltração de água;
- Dupla furação na inferior (35mm) para prensa cabo de 1";
- 2 trilhos porca gaiola ajustável ;
- Suporte fixo Multifuncional para fixação em postes ou paredes através de abraçadeiras BAP ou fita de aço inoxidável ¾;
- Teto Fixo anti-respingo;
- Classificação de Proteção Grau IP-54;
- Produto 100% nacional;

ACESSÓRIOS DISPONÍVEIS:

- Bandeja Rack 19" - 1U
- Paineis cego 1U – 2U
- Organizador de Cabos 1U
- Organizador de Cabos 2U



MEDIDAS EXTERNAS (MM)

ALTURA	LARGURA	PROFUNDIDADE	PESO (KG)
444	**550**	**485**	**14,5**

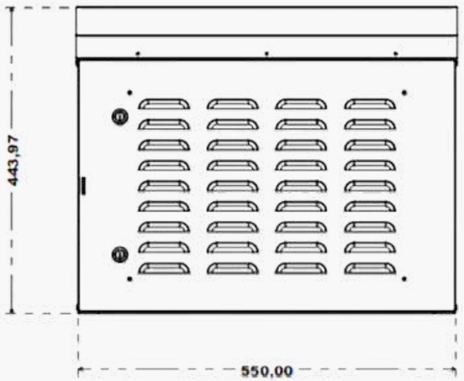

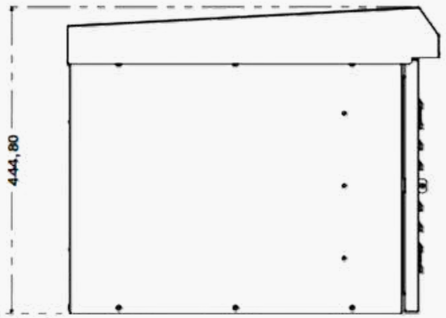



RACK **8U** OUTDOOR STANDARD

CÓDIGO:
PAR-RAK00058

C&D STAMP

ESPECIFICAÇÕES

- Fabricado em chapa de aço Galvanizado de 0,95mm;
- Padrão 19U;
- Porta com fechadura Yale acompanha 2 Chaves;
- Pintura Texturizado—RAL 7035;
- Borracha de Vedação na porta contra infiltração de água;
- Dupla furação na inferior (35mm) para prensa cabo de 1";
- 2 trilhos porca gaiola ajustável ;
- Suporte fixo Multifuncional para fixação em postes ou paredes através de abraçadeiras BAP ou fita de aço inoxidável ¾;
- Teto Fixo anti-respingo;
- Classificação de Proteção Grau IP-54;
- Produto 100% nacional;

ACESSÓRIOS DISPONÍVEIS:

- Bandeja Rack 19" - 1U
- Paineis cego 1U – 2U
- Organizador de Cabos 1U
- Organizador de Cabos 2U



MEDIDAS EXTERNAS (MM)	ALTURA	LARGURA	PROFUNDIDADE	PESO (KG)
	535	550	485	16

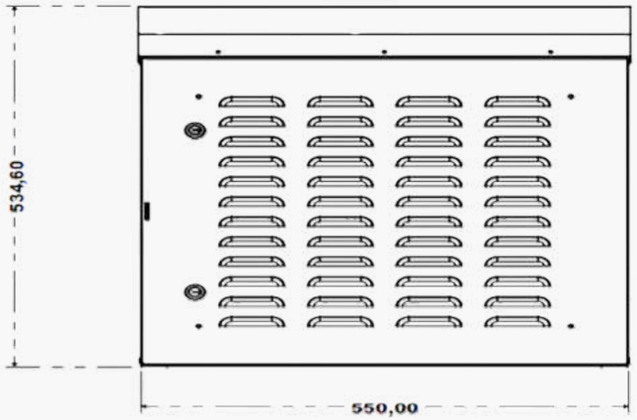

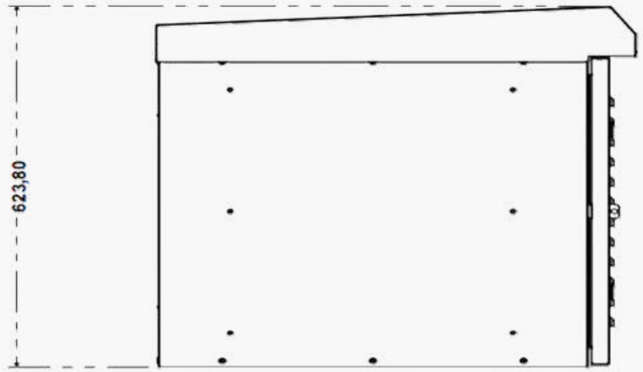



RACK **10U** OUTDOOR STANDARD

CÓDIGO:
PAR-RAK00002

C&D STAMP

ESPECIFICAÇÕES

- Fabricado em chapa de aço Galvanizado de 0,95mm;
- Padrão 19U;
- Porta com fechadura Yale acompanha 2 Chaves;
- Pintura Texturizado—RAL 7035;
- Borracha de Vedação na porta contra infiltração de água;
- Dupla furação na inferior (35mm) para prensa cabo de 1";
- 2 trilhos porca gaiola ajustável ;
- Suporte fixo Multifuncional para fixação em postes ou paredes através de abraçadeiras BAP ou fita de aço inoxidável ¾;
- Teto Fixo anti-respingo;
- Classificação de Proteção Grau IP-54;
- Produto 100% nacional;

MEDIDAS EXTERNAS (MM)	ALTURA	LARGURA	PROFUNDIDADE	PESO (KG)
	624	550	485	17,6

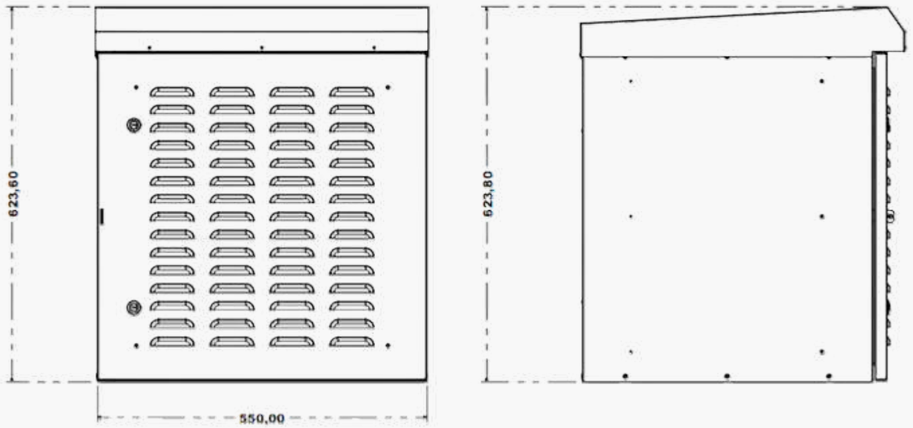

ACESSÓRIOS DISPONÍVEIS:

- Bandeja Rack 19" - 1U
- Paineis cego 1U – 2U
- Organizador de Cabos 1U
- Organizador de Cabos 2U





RACK **12U** OUTDOOR STANDARD

CÓDIGO:
PAR-RAK00009

C&D STAMP

ESPECIFICAÇÕES

- Fabricado em chapa de aço Galvanizado de 0,95mm;
- Padrão 19U;
- Porta com fechadura Yale acompanha 2 Chaves;
- Pintura Texturizado—RAL 7035;
- Borracha de Vedação na porta contra infiltração de água;
- Dupla furação na inferior (35mm) para prensa cabo de 1";
- 2 trilhos porca gaiola ajustável ;
- Suporte fixo Multifuncional para fixação em postes ou paredes através de abraçadeiras BAP ou fita de aço inoxidável ¾;
- Teto Fixo anti-respingo;
- Classificação de Proteção Grau IP-54;
- Produto 100% nacional;

ACESSÓRIOS DISPONÍVEIS:

- Bandeja Rack 19" - 1U
- Painel cego 1U – 2U
- Organizador de Cabos 1U
- Organizador de Cabos 2U
- ·Régua traseira para fixação

MEDIDAS EXTERNAS (MM)	ALTURA	LARGURA	PROFUNDIDADE	PESO (KG)
	712	550	485	21

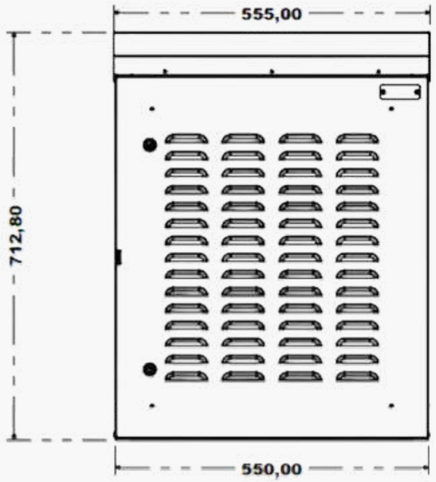

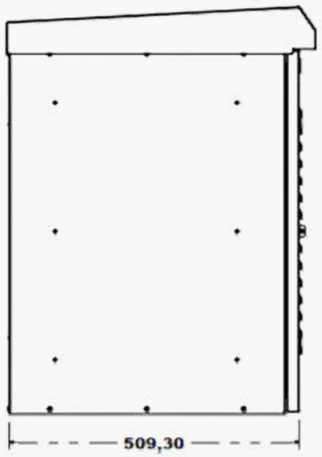





RACK **18U** OUTDOOR STANDARD

CÓDIGO:
PAR-RAK00003

C&D STAMP

ESPECIFICAÇÕES

- Fabricado em chapa de aço Galvanizado de 0,95mm;
- Padrão 19U;
- Porta com fechadura Yale acompanha 2 Chaves;
- Pintura Texturizado—RAL 7035;
- Borracha de Vedação na porta contra infiltração de água;
- Dupla furação na inferior (35mm) para prensa cabo de 1";
- 2 trilhos porca gaiola ajustável ;
- Suporte fixo Multifuncional para fixação em postes ou paredes através de abraçadeiras BAP ou fita de aço inoxidável ¾;
- Teto Fixo anti-respingo;
- Classificação de Proteção Grau IP-54;
- Produto 100% nacional;

MEDIDAS EXTERNAS (MM)	ALTURA	LARGURA	PROFUNDIDADE	PESO (KG)
	954	550	485	23

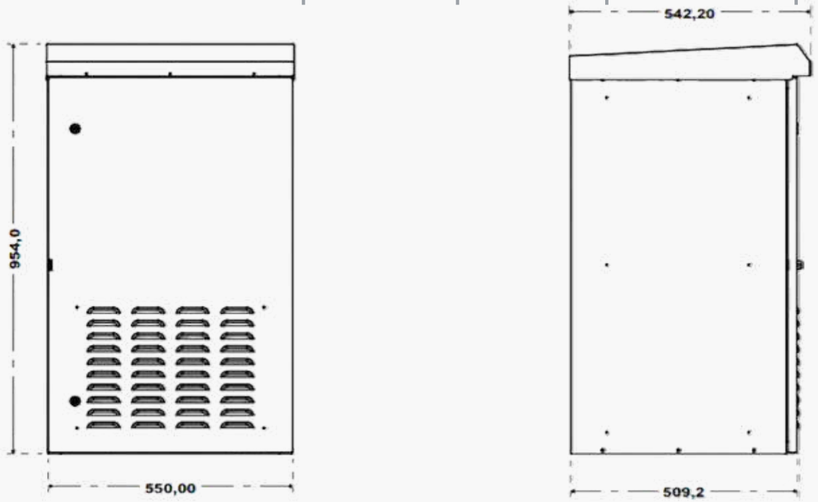

ACESSÓRIOS DISPONÍVEIS:

- Bandeja Rack 19" - 1U
- Paineis cego 1U – 2U
- Organizador de Cabos 1U
- Organizador de Cabos 2U
- Régua Traseira para Fixação



RACK **24U** OUTDOOR STANDARD

CÓDIGO:
PAR-RAK00061

C&D STAMP

ESPECIFICAÇÕES

Sua construção robusta garante elevada resistência às intempéries, oferecendo proteção contra poeira, chuva e exposição aos raios solares.

Projetado para aplicações em infraestrutura crítica, o gabinete permite a instalação de equipamentos padrão 19", mantendo excelente organização interna e facilitando operações de instalação e manutenção.

- Estrutura metálica de alta resistência.
- Padrão 19" para instalação de equipamentos.
- Capacidade útil de 24U.
- Instalação para ambientes externos (Outdoor).
- Porta frontal com sistema de fechamento seguro.
- Aberturas para ventilação natural.
- Preparado para instalação de sistema de ventilação forçada (opcional).
- Pintura eletrostática a pó de alta durabilidade.
- Alta resistência à corrosão.
- Base elevada para fixação em piso ou base de concreto.
- Passagem de cabos inferior e/ou traseira (conforme projeto).
- Excelente acabamento industrial.



RACK **24U** OUTDOOR STANDARD

CÓDIGO:
PAR-RAK00061

C&D STAMP

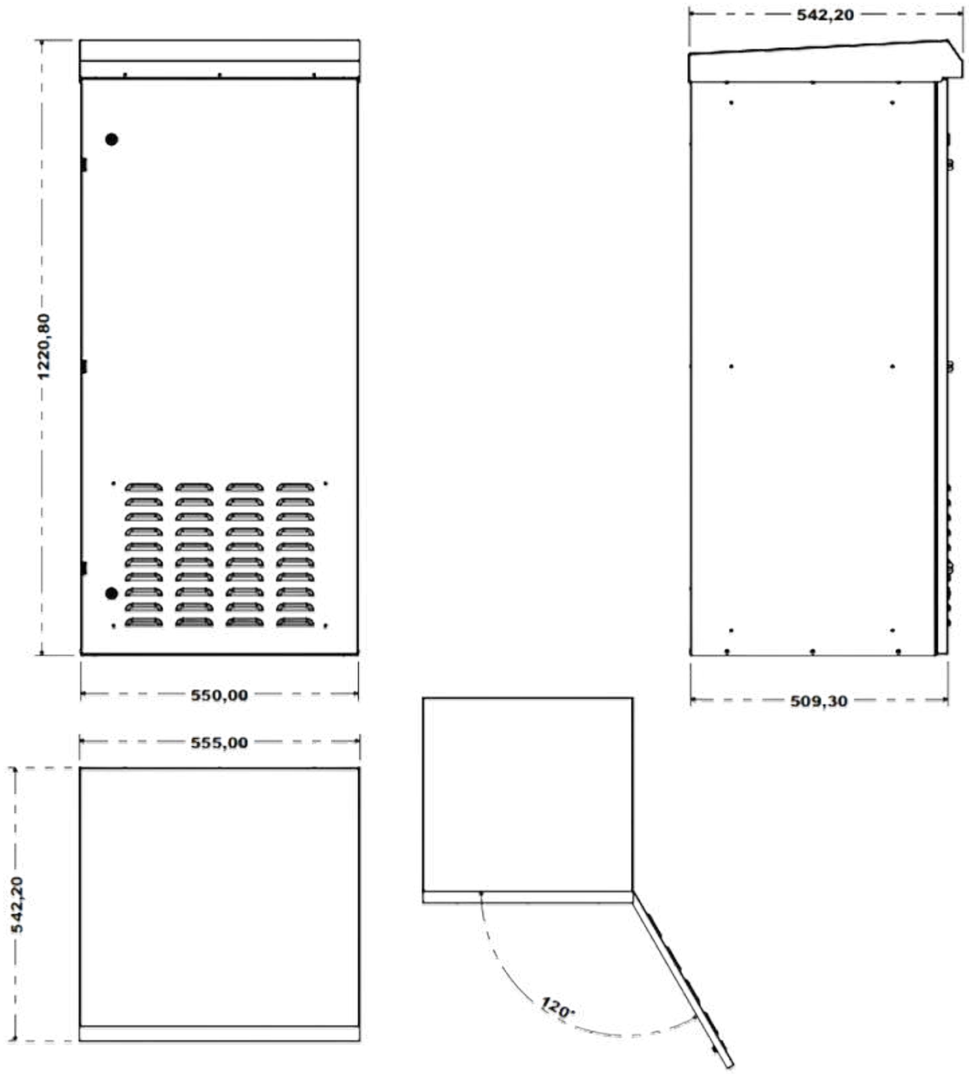



MEDIDAS EXTERNAS (MM)	ALTURA	LARGURA	PROFUNDIDADE	PESO (KG)
	1220	**550**	**550**	**40**

RACK OUTDOOR SIMPLES | MODELOS: **6U | 10U | 18U**

ESPECIFICAÇÕES

Solução para proteção de equipamentos de telecomunicações e redes.

Os Racks Outdoor Simples foram desenvolvidos para acomodar e proteger equipamentos eletrônicos em ambientes externos, oferecendo elevada resistência mecânica, segurança e excelente acabamento. Indicados para aplicações em telecomunicações, provedores de internet (ISP), redes de dados, CFTV, sistemas de monitoramento, automação e infraestrutura de TI.

Seu projeto permite instalação de switches, OLTs, ONUs, roteadores, nobreaks, fontes, patch panels e demais equipamentos padrão 19".

- Tipo: Rack Outdoor Simples
- Padrão: 19"
- Material: Chapa de aço carbono
- Pintura: Eletrostática a pó
- Cor padrão: RAL 7035 (ou conforme projeto)
- Grau de proteção: Conforme configuração do projeto
- Ventilação: Venezianas Porta Frontal/inferiores
- Fixação: Em Poste abraçadeiras BAP ou em Parede
- Fechamento: Fechadura com chave



MODELO **10U**



RACK OUTDOOR SIMPLES | MODELOS: **6U | 10U | 18U**



MODELO **6U**



MODELO **10U**

MODELO **18U**

Modelo	Código	Altura	Largura	Profundidade útil	Peso Aprox.
6U	PAR-RAK00006	323 mm	550 mm	370 mm	11 kg
10U	PAR-RAK00008	550 mm	550 mm	370 mm	13,5 kg
18U	PAR-RAK00024	885 mm	550 mm	370 mm	21 kg

RACK OUTDOOR BASCULANTE

MODELOS: **6U | 10U**

ESPECIFICAÇÕES

Desenvolvido para aplicações externas com máxima praticidade de instalação
O Rack Outdoor Basculante 6U e 10U foi desenvolvido para acomodação e proteção de equipamentos de telecomunicações, redes de dados, CFTV, automação e sistemas industriais instalados em ambientes externos.

Seu sistema de abertura basculante proporciona amplo acesso à área interna, facilitando a instalação, manutenção e organização dos equipamentos sem a necessidade de desmontagem do conjunto.

Fabricado em chapa de aço carbono de alta resistência e acabamento em pintura eletrostática a pó, oferece excelente resistência mecânica e proteção contra corrosão, podendo ser utilizado em diversos ambientes externos quando instalado conforme as recomendações do fabricante.



RACK OUTDOOR BASCULANTE

MODELOS: **6U | 10U**

ESPECIFICAÇÕES

	6U	10U
Código	PAR-RAK00005	PAR-RAK00001
Padrão	19"	19"
Instalação	Parede	Parede
Abertura	Basculante	Basculante
Material	Aço carbono	Aço carbono
Pintura	Eletrostática a pó	Eletrostática a pó
Cor padrão	RAL 7035	RAL 7035
Trilhos	Reguláveis	Reguláveis
Ventilação	Natural / Forçada	Natural / Forçada
Grau de proteção	Conforme configuração do projeto	Conforme configuração do projeto
Altura	318 mm	518 mm
Largura	535 mm	535 mm
Profundidade Util	310 mm	310 mm
Peso aproximado	8,0 kg	15 kg





RACK **24U** OUTDOOR MINI SHELTER

CÓDIGO:
PAR-RAK0000

C&D STAMP

ESPECIFICAÇÕES

O Rack Outdoor 24U Mini Shelter é uma solução robusta e de alta durabilidade projetada para ambientes externos agressivos, ideal para acomodação de sistemas de telecomunicações, redes de informática, switches, OLTS, servidores, nobreaks e sistemas de segurança/CFTV.

Equipado com compartimento inferior dedicado para bancos de baterias (até 4 baterias de 60Ah), otimiza o espaço vertical com quatro planos de fixação reguláveis no padrão de 19 polegadas. Possui teto tipo 'chapéu' protetor contra intempéries, venezianas de ventilação natural com preparação para exaustão forçada e fechamento duplo de alta segurança nas portas externa e interna.

- 24U (Padrão 19 polegadas)
- Monobloco soldada em aço galvanizado (chapa estrutural)
- Equivalente a IP54 (proteção contra poeira e jatos d'água)
- Pintura eletrostática texturizada a pó epóxi (alta resistência mecânica e química)
- Base reforçada/prateleira para até 4 baterias estacionárias de 60Ah
- 4 planos de fixação de 24U (2 frontais e 2 traseiros) reguláveis em profundidade
- 170,00 cm (A) x 65,00 cm (L) x 67,50 cm (P)
- Sistema de fechamento por chaves independentes e fecho duplo na porta
- Grelhas tipo veneziana superiores para troca térmica e defletor de teto anti-chuva
- Pedestal integrado com furação na base para ancoragem mecânica em piso/solo



MEDIDAS EXTERNAS (CM)	ALTURA	LARGURA	PROFUNDIDADE
	170	**65**	**67,5**

RACK **24U** OUTDOOR MINI SHELTER STANDARD

CÓDIGO:
PAR-RAK00002

C&D STAMP

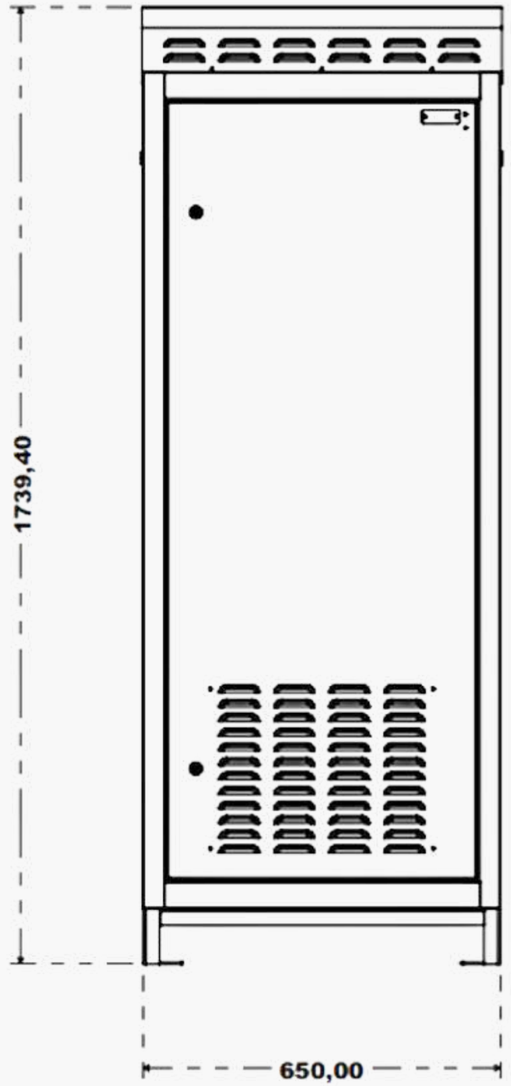

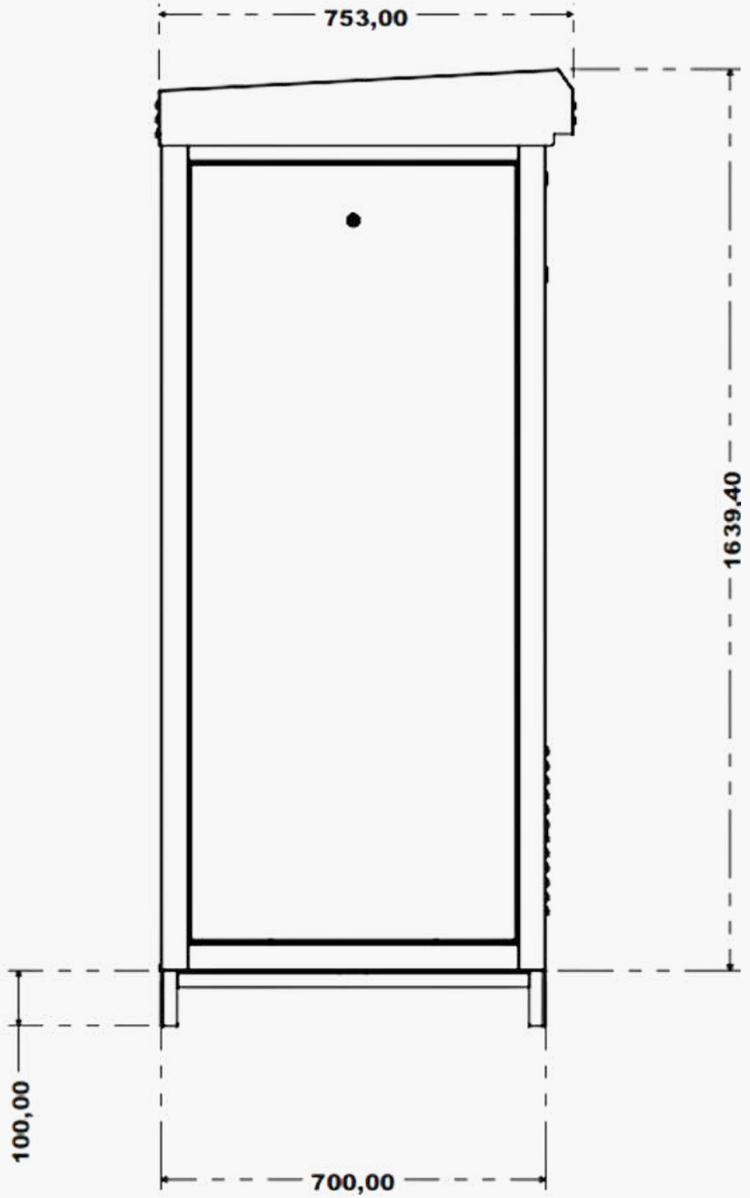

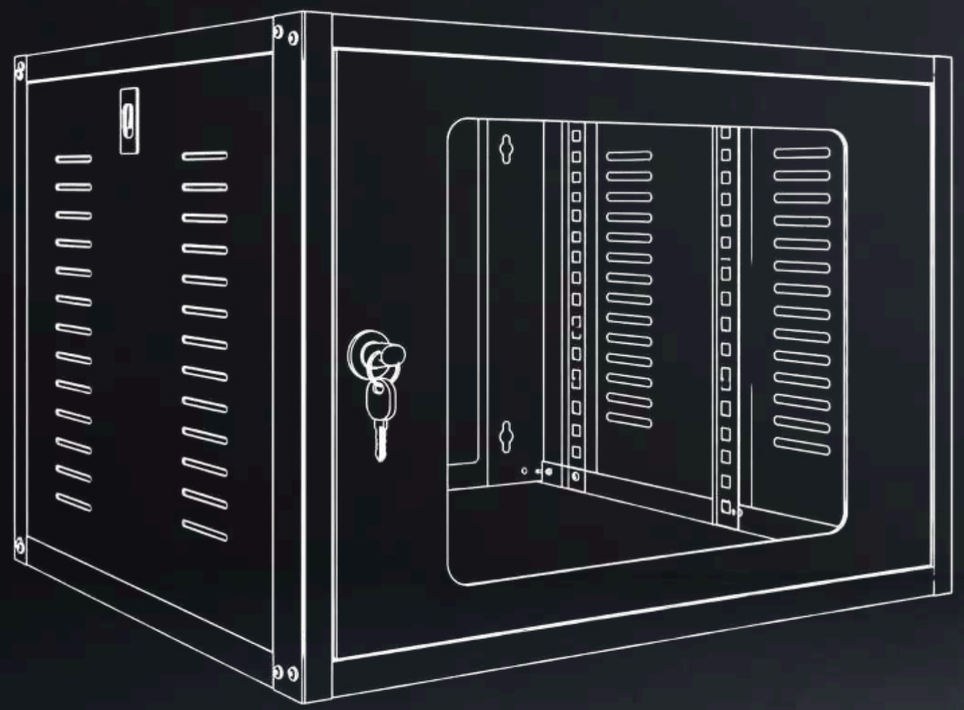

LINHA DE
RACKS INDOOR

C&D STAMP

RACKS INDOOR DE PAREDE

Os Racks Indoor de Parede C&D são soluções destinadas à instalação e organização de equipamentos de telecomunicações, redes de dados, CFTV, segurança eletrônica e infraestrutura de TI em ambientes internos.

Fabricados em aço carbono galvanizado, os racks recebem pintura a pó híbrida texturizada na cor preta, proporcionando acabamento uniforme e adequado às aplicações profissionais.

A linha está disponível nas capacidades de 4U, 6U, 8U e 12U, todas com 470 mm de profundidade e 551,60 mm de comprimento, permitindo a seleção do modelo de acordo com a quantidade e configuração dos equipamentos previstos em cada instalação.

O conceito de montagem em parede permite melhor aproveitamento do espaço, além de facilitar o acesso aos equipamentos para instalação, manutenção e futuras expansões da infraestrutura.



Modelos disponíveis:

Modelo	Altura	Comprimento	Profundidade	Capacidade
RACK-4U	240 mm	551,60 mm	470 mm	4U
RACK-6U	329 mm	551,60 mm	470 mm	6U
RACK-8U	418 mm	551,60 mm	470 mm	8U
RACK-12U	596 mm	551,60 mm	470 mm	12U

RACK- **4U** X 470MM

CÓDIGO:
PAC-RAK00054

C&D STAMP





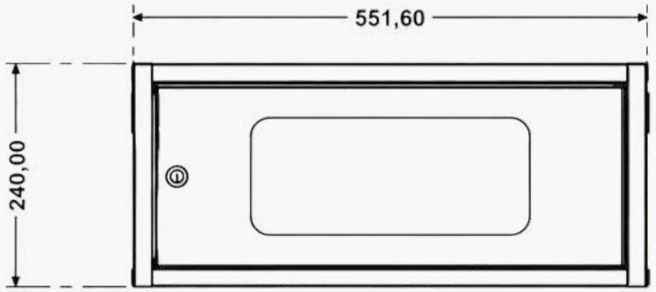

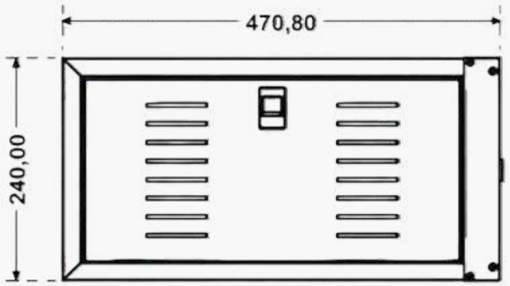

MEDIDAS EXTERNAS (MM)	ALTURA	LARGURA	PROFUNDIDADE
	240	470,8	470

RACK- **6U** X 470MM

CÓDIGO:
PAR-RAK00017

C&D STAMP



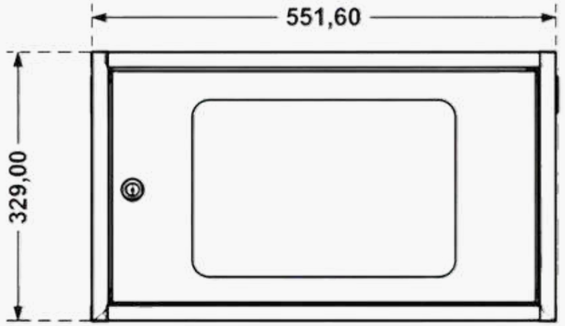

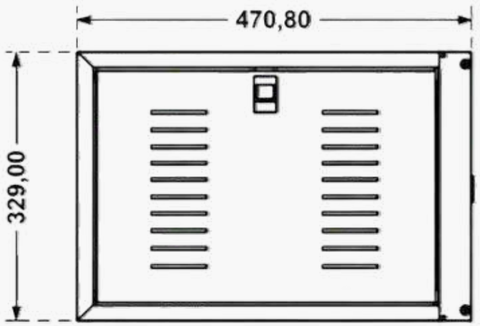

MEDIDAS EXTERNAS (MM)	ALTURA	LARGURA	PROFUNDIDADE
	329	551,6	470

RACK- **8U** X 470MM

CÓDIGO:
PAR-RAK00018

C&D STAMP





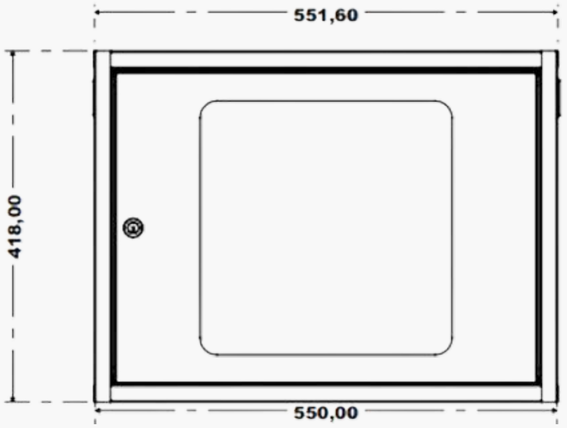

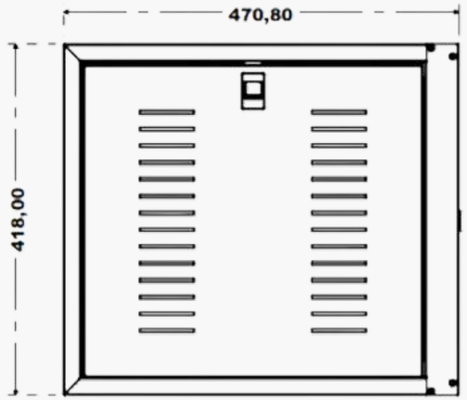

MEDIDAS EXTERNAS (MM)	ALTURA	LARGURA	PROFUNDIDADE
	418	551,6	470

RACK- **12U** X 470MM

CÓDIGO:
PAR-RAK00019

C&D STAMP





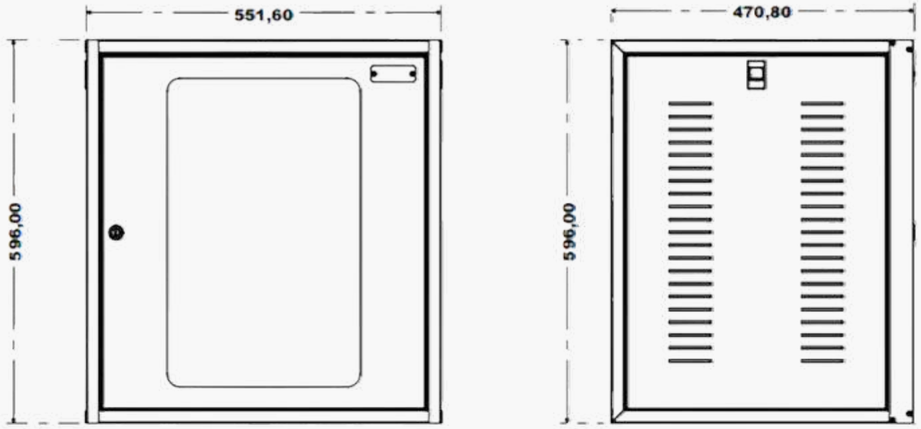

MEDIDAS EXTERNAS (MM)	ALTURA	LARGURA	PROFUNDIDADE
	596	551,6	470

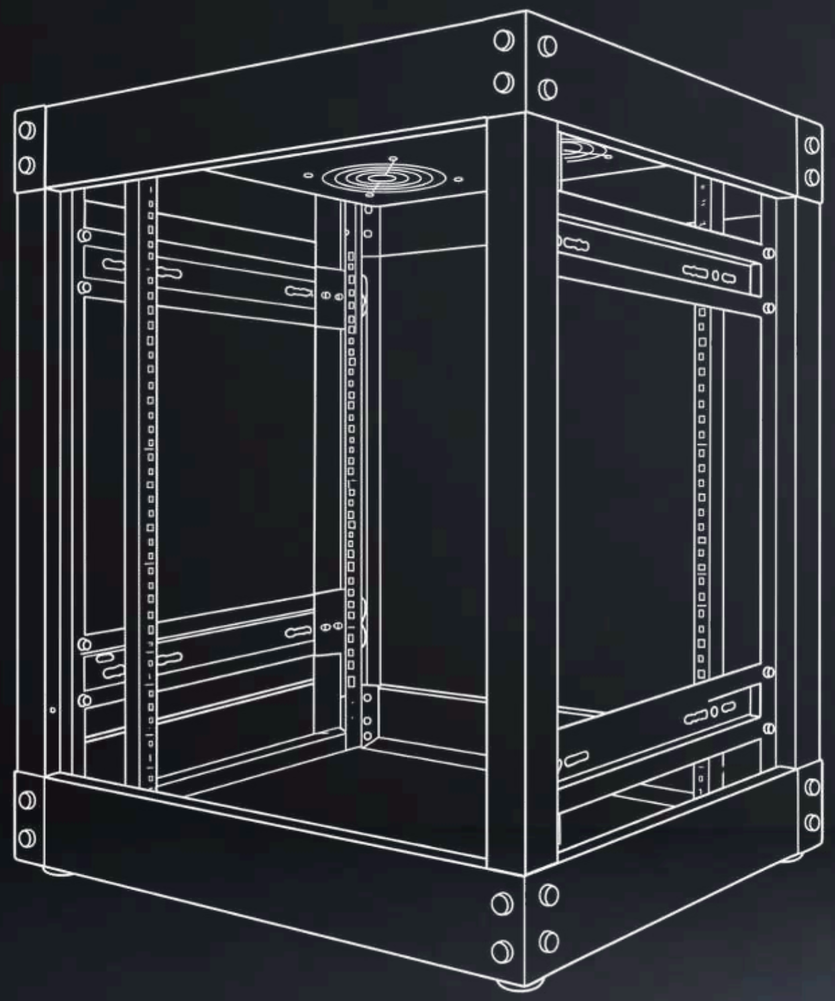

LINHA DE **RACK INDOOR DE PISO**

C&D STAMP

RACK ESTRUTURAL **12U**

CÓDIGO:
PAR-RAK00067

ESPECIFICAÇÕES

Os Racks Estruturais C&D foram desenvolvidos para oferecer máxima resistência e versatilidade, atendendo às necessidades de infraestrutura de TI, telecom e redes, em ambientes internos e externos (com acessórios).

O Rack Estrutural 12U é perfeito para ambientes que exigem otimização de espaço sem abrir mão da robustez e da qualidade C&D.

- Ideal para pequenos projetos e pontos de rede
- Fácil transporte e instalação
- Excelente custo-benefício
- EstruturaAço carbono
- PinturaEletrostática a pó (preto texturizado)
- Padrão19"
- Capacidade12U

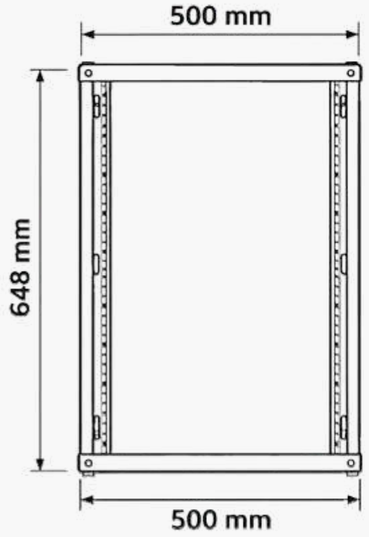

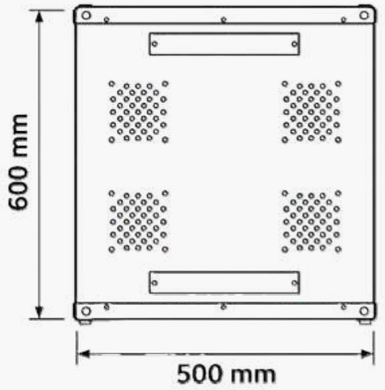

MEDIDAS EXTERNAS (MM)

ALTURA	LARGURA	PROFUNDIDADE
648	**500**	**600**



RACK ESTRUTURAL **12U**

CÓDIGO:
PAR-RAK00067

C&D STAMP

ESPECIFICAÇÕES

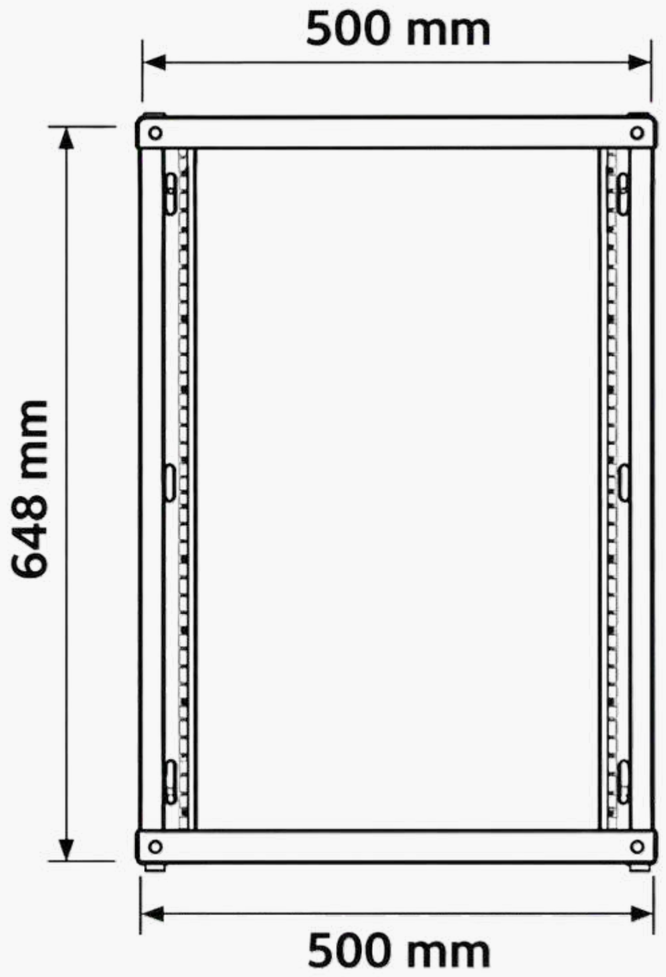

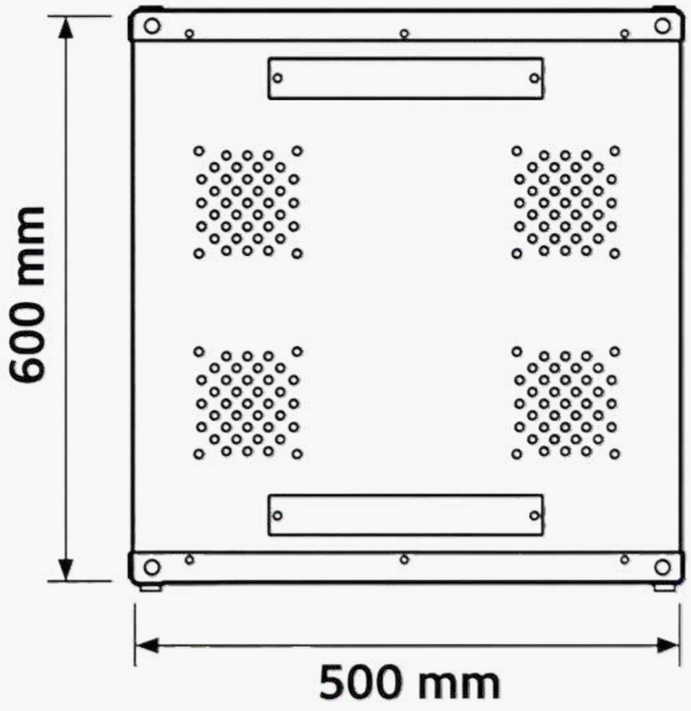

RACK ESTRUTURAL **18U**

CÓDIGO:
PAR-RAK00070

C&D STAMP

ESPECIFICAÇÕES

Os Racks Estruturais C&D foram desenvolvidos para oferecer máxima resistência e versatilidade, atendendo às necessidades de infraestrutura de TI, telecom e redes, em ambientes internos e externos (com acessórios).

O Rack Estrutural 18U oferece a combinação ideal entre altura e versatilidade, sendo indicado para aplicações que demandam mais capacidade de instalação, mantendo um formato compacto.

- Mais espaço para seus equipamentos
- Estrutura reforçada
- Ideal para redes corporativas e telecom
- Estrutura - Aço carbono
- Pintura Eletrostática a pó (preto texturizado)
- Padrão19"
- Capacidade 18U

MEDIDAS EXTERNAS (MM)	ALTURA	LARGURA	PROFUNDIDADE
	975	**600**	**600**



RACK ESTRUTURAL **18U**

CÓDIGO:
PAR-RAK00070

C&D STAMP

ESPECIFICAÇÕES

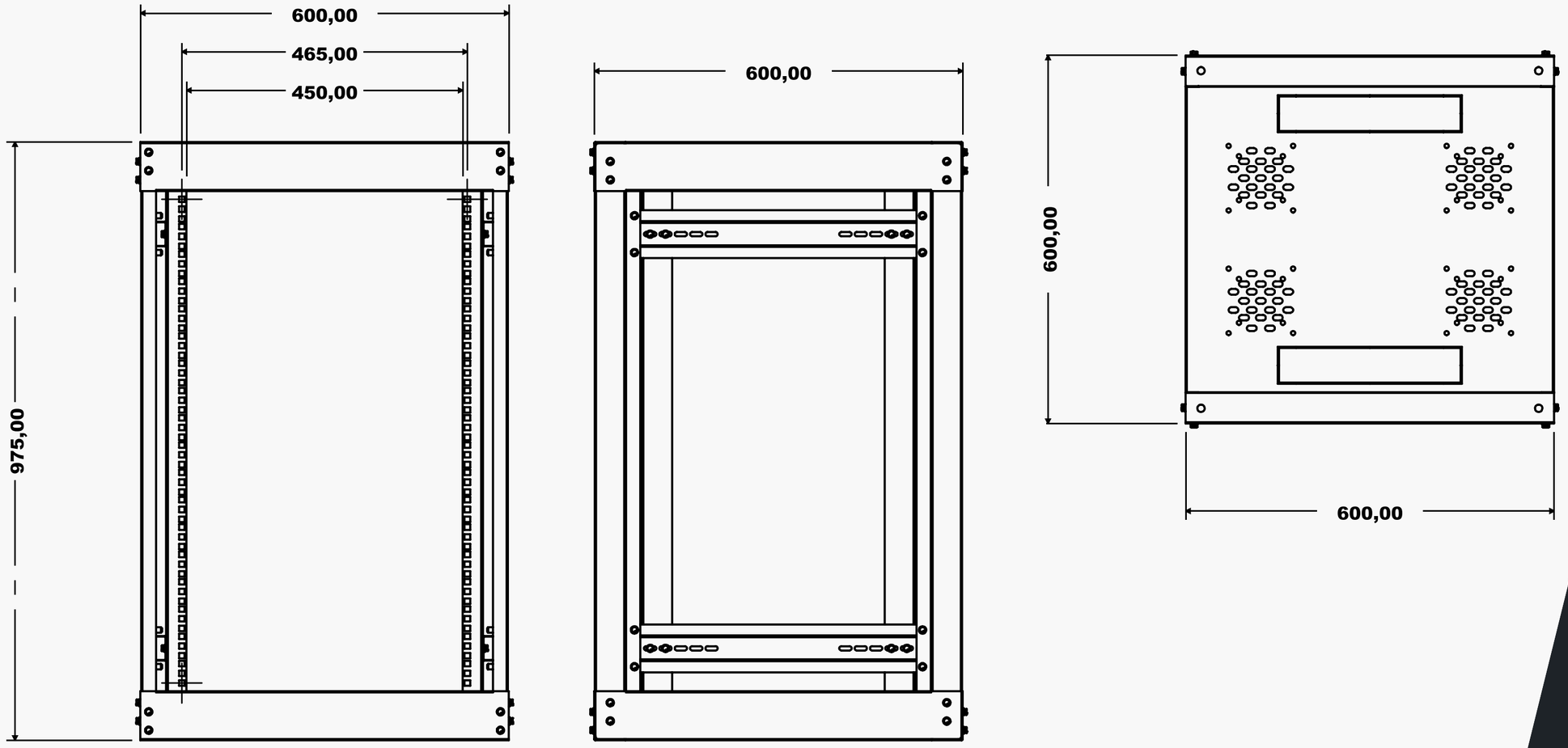

RACK ESTRUTURAL **44U**

CÓDIGO:
PAR-RAK000144

C&D STAMP



ESPECIFICAÇÕES

Os Racks Estruturais C&D foram desenvolvidos para oferecer máxima resistência e versatilidade, atendendo às necessidades de infraestrutura de TI, telecom e redes, em ambientes internos e externos (com acessórios).

O Rack Estrutural 44U é a solução ideal para quem busca alta capacidade de alojamento, resistência e flexibilidade na montagem de equipamentos de rede, servidores e telecom.

- ESTRUTURA ROBUSTA: Fabricado em aço carbono com alta resistência.
- VERSATILIDADE: Ideal para TI, telecom, redes e projetos especiais.
- PADRÃO 19": Compatível com todos os equipamentos de mercado.
- ACABAMENTO PREMIUM: Pintura eletrostática a pó com alta durabilidade.

MEDIDAS EXTERNAS (MM)	ALTURA	LARGURA	PROFUNDIDADE
	2130	**600**	**600**

RACK ESTRUTURAL **44U**

CÓDIGO:
PAR-RAK00003

C&D STAMP

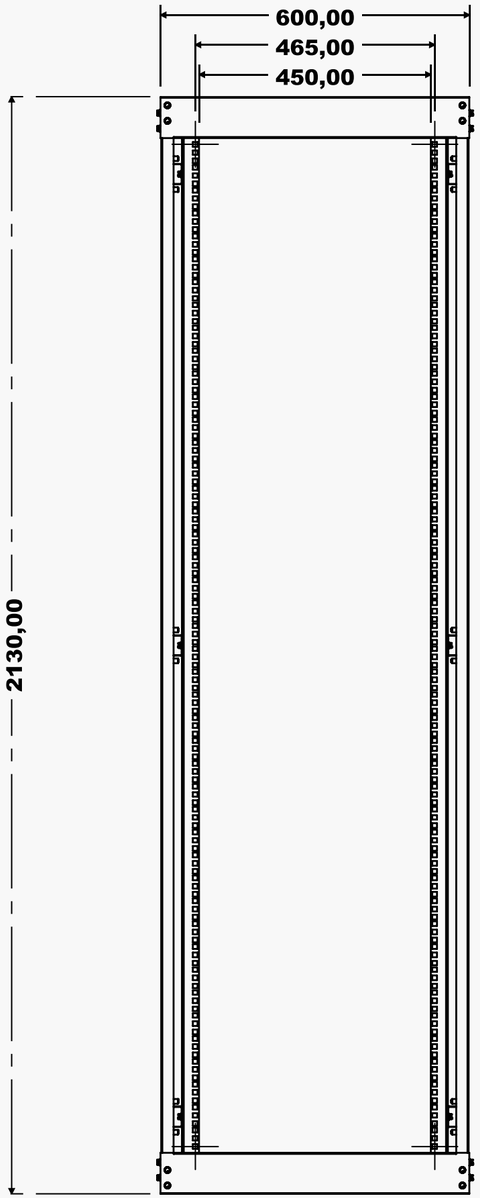

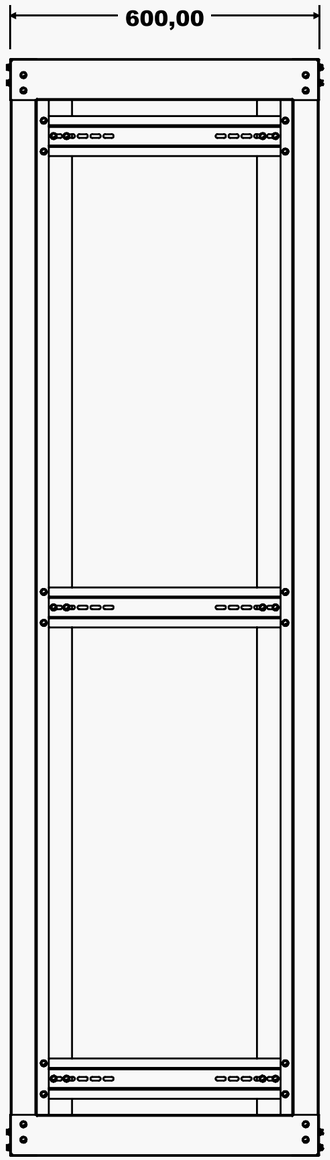

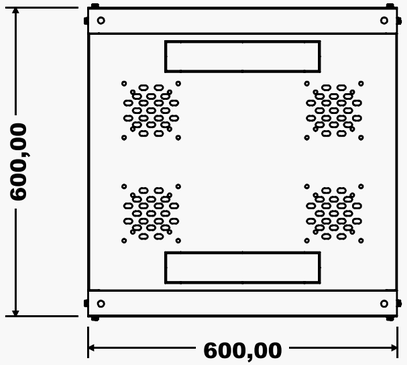





LINHA
ACESSÓRIOS

C&D STAMP

CARRINHO PARA BOBINA DROP ARTICULADO - RODA 6"

CÓDIGO:
PAR-CAR00002

C&D STAMP

ESPECIFICAÇÕES

Produto: Carrinho de Bobina Drop (Roda 6") — Compatível com Bobinas de 1 km e 2 km.

Aplicação: Infraestrutura de redes FTTH e Telecomunicações
O Carrinho para Bobina de Cabo Drop foi desenvolvido especificamente para facilitar o deslocamento e o desenrolamento de fibras ópticas em campo. Com estrutura articulada e alta resistência, ele otimiza o tempo de instalação e preserva a integridade física dos cabos contra dobras ou torções.

- Aço Carbono 1020 de alta resistência mecânica
- Pintura eletrostática epóxi antiferrugem (Preto)
- Suporta bobinas de fibra óptica de 1 km e 2 km
- Duas rodas maciças de 6 polegadas (PP/Borracha)
- Totalmente articulável e dobrável (Fácil transporte)
- Abertura livre de aproximadamente 420 mm
- Suporta tracionamento de carga entre 40 kg e 80 kg

DIMENSÕES EM CM	ALTURA	LARGURA	COMPRIMENTO	PESO (KG)
	110	170	65	4,7



CARRINHO PARA BOBINA DROP DOBRÁVEL - RODA 6"

CÓDIGO:
PAR-CAR00003

C&D STAMP

ESPECIFICAÇÕES

O Carrinho de Bobina Drop Dobrável com Rodas de 6” é uma ferramenta profissional de alta performance projetada para otimizar o dia a dia de técnicos de telecomunicações e provedores de internet (ISPs). Sua estrutura articulada permite o transporte ágil e o desbobinamento controlado de cabos ópticos diretamente em campo, eliminando o esforço excessivo e torções no lançamento de fibras FTTH.

- Aço Carbono 1020 de alta resistência mecânica
- Pintura eletrostática epóxi antiferrugem (Preto)
- Suporta bobinas de fibra óptica de 1 km e 2 km
- Duas rodas maciças de 6 polegadas (PP/Borracha)
- Totalmente articulável e dobrável (Fácil transporte)
- Abertura livre de aproximadamente 420 mm
- Suporta tracionamento de carga entre 40 kg e 80 kg
- Dimensões Máximas da Bobina:
  Diâmetro máximo de Ø 415 mm e largura útil de até 350 mm a 470 mm.



DIMENSÕES EM CM	ALTURA	LARGURA	COMPRIMENTO	PESO (KG)
	110	415	65	4,7

MINI CARRINHO PARA BOBINA DROP DOBRÁVEL - RODA 6"

CÓDIGO:
PAR-CAR00004

C&D STAMP

ESPECIFICAÇÕES

- Compatibilidade: Bobinas de cabo DROP óptico padrão de até 1 km (1000 metros).
- Estrutura Mecânica: Construído em aço carbono tubular de alta resistência mecânica.
- Sistema de Rodagem: Duas rodas reforçadas de 6 polegadas com banda emborrachada resistente a pisos irregulares.
- Mecanismo de Articulação: Dobrável por meio de manípulos rosqueáveis de aperto manual rápido (dispensa o uso de chaves auxiliares).
- Tratamento de Superfície: Pintura eletrostática epóxi a pó na cor preta, oferecendo alta proteção contra corrosão e intempéries.
- Ergonomia e Peso: Aproximadamente 4,5 kg, equilibrando leveza para transporte e robustez no suporte à bobina.



BANDEJA PARA RACK 1U SIMPLES (FIXAÇÃO FRONTAL)

CÓDIGO:
PI-BAN00019

C&D STAMP

ESPECIFICAÇÕES

A Bandeja Fixa Frontal 1U é o acessório ideal para a organização, proteção e otimização de espaço interno em mini racks de parede, gabinetes de piso e racks de telecomunicação. Desenvolvida com design slim e cantoneiras de fixação frontal integradas de 2 pontos, ela elimina a necessidade de trilhos laterais traseiros, tornando o processo de instalação rápido e prático. É ideal para acomodar com segurança equipamentos leves sem padrão de fixação de 19"

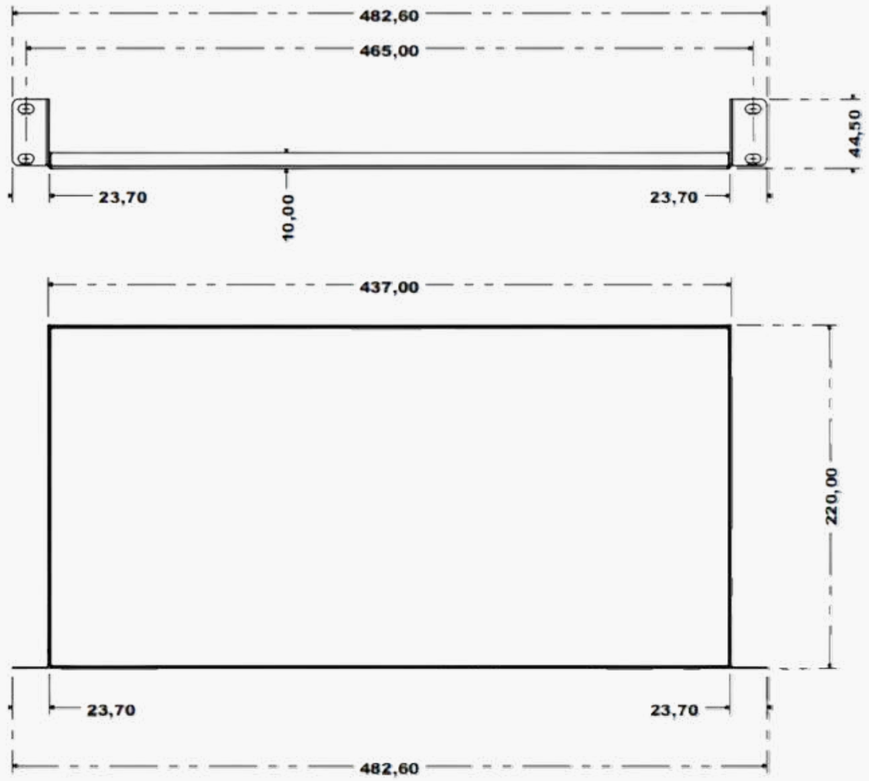

- Altura Útil - 1U (equivalente a 44,45 mm)
- Largura de Fixação - Padrão 19 Polegadas (EIA-310)
- Profundidade Útil - 220 mm
  (Medida padrão comercial
- Tipo de Fixação - Frontal
  (2 pontos de ancoragem nos planos verticais do rack)
- Capacidade de Carga - Até 8 kg
  (Carga estática distribuída)
- Material da Estrutura - Chapa de Aço Carbono
  (SAE 1010/1020)
- Espessura da Chapa - Entre 1,2 mm e 1,5 mm
- Acabamento Superficial - Tratamento anticorrosivo
  e Pintura Eletrostática a Pó Preto

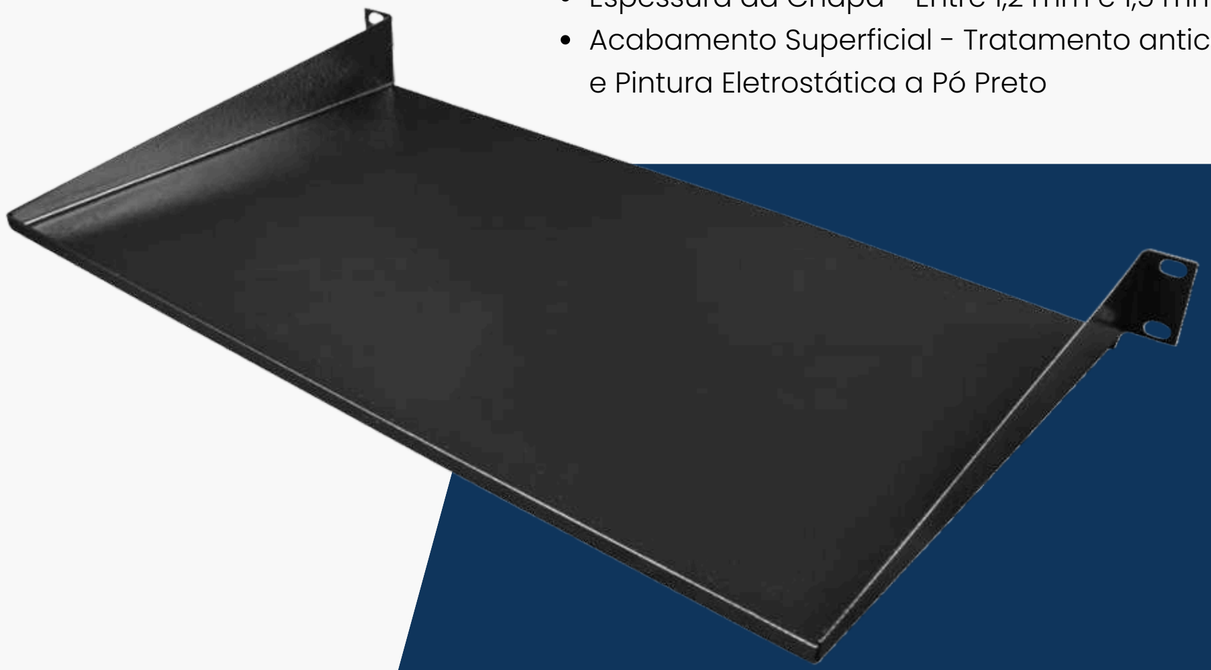

BANDEIJA RACK MOVEL 1U

CÓDIGO:
PI-BAN00019

C&D STAMP

ESPECIFICAÇÕES

A Bandeja Móvel Deslizante 1U é desenvolvida para fixação em racks padrão de 19 polegadas. Equipada com trilhos telescópicos de alto desempenho, ela garante o deslizamento suave dos equipamentos para facilitar manutenções rápidas. Possui furos oblongos estrategicamente estampados para otimizar o fluxo de ventilação interna

- Altura Ocupada: 1U (44,45 mm)
- Largura de Fixação: Padrão 19 Polegadas
- Profundidade: Ajustável de 350 mm (através das abas traseiras)
- Capacidade de Peso: Suporta até 25 kg de carga estática distribuída
- Material: Chapa de aço carbono SAE 1020 de alta robustez
- Acabamento: Pintura eletrostática a pó (Epóxi) preta Texturizado
- Sistema Deslizante: Trilhos telescópicos com esferas de aço zincado

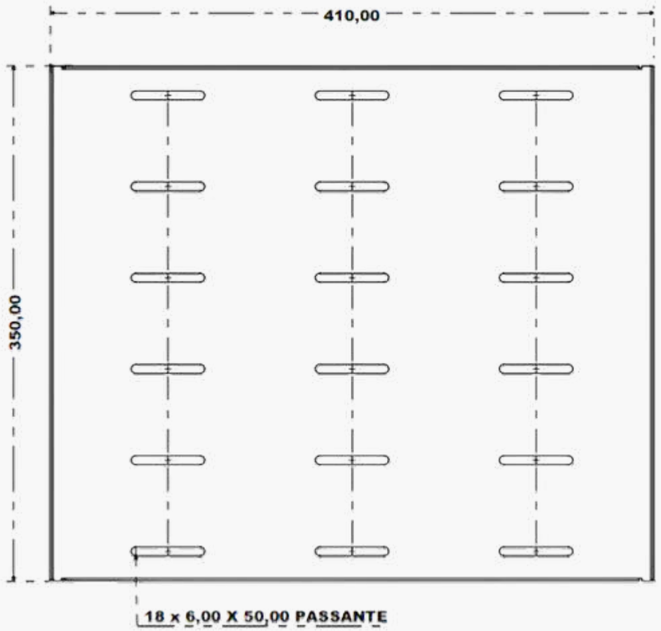



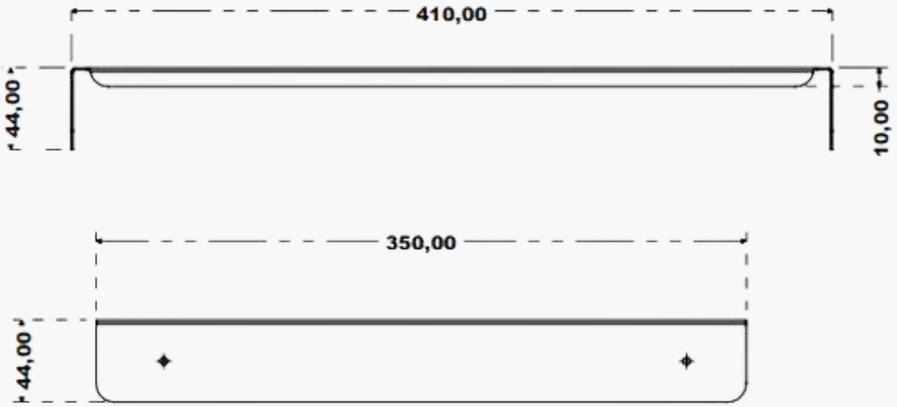

PAINEL CEGO 1U

CÓDIGO:
PAR-PAI00001

C&D STAMP

ESPECIFICAÇÕES

O Painel Cego (também conhecido como Frente Falsa) é um acessório indispensável para a correta organização estrutural e gerenciamento térmico de gabinetes e racks padrão 19 polegadas. Sua principal função é cobrir as unidades de rack (U) não utilizadas, bloqueando a recirculação de ar quente e melhorando a eficiência da refrigeração dos servidores e periféricos ativos

Organização Estética: Oculta cabos e espaços vazios, proporcionando um acabamento limpo ao rack.

Eficiência Térmica: Evita que o ar quente expelido pelos equipamentos volte para a zona de captação de ar frio frontal.

Compatibilidade: Desenvolvido no padrão universal de 19 polegadas para racks de piso, parede, servidores ou mini racks de CFTV e redes.

- Largura Total: 482,6 mm (19")
- Altura Total: 44,45 mm (1U)
- Profundidade de Dobra: 6 mm (Garante estabilidade contra deformações)
- Peso Líquido Médio: ~ 200 g



PAINEL CEGO 2U

CÓDIGO:
PAR-PAI00002

C&D STAMP

ESPECIFICAÇÕES

- Gerenciamento Térmico Inteligente: Essencial para a segregação de corredores frios e quentes em salas de servidores.
- Proteção Contra Agentes Externos: Minimiza consideravelmente a entrada de poeira, detritos e insetos no interior do gabinete.
- Fácil Instalação: Furação oblonga nas extremidades que compensa pequenas variações de alinhamento nos planos de fixação do rack.
- Resistência Mecânica: Construído em aço tratado com processo de Pintura eletrostática que evitam a oxidação precoce.
- Largura Externa Total: 482,6 mm (Padrão 19")
- Altura Externa Total: 87,9 mm (Equivalente a 2U)
- Profundidade/Dobra de Reforço: 6 mm



ORGANIZADOR DE CABOS HORIZONTAL FECHADO 1U – PADRÃO 19”

CÓDIGO:
PAR-ORG00001

C&D STAMP

ESPECIFICAÇÕES

O Organizador de Cabos Horizontal 1U foi desenvolvido para otimizar o gerenciamento de cabeamento estruturado e cordões ópticos em racks de telecomunicação, TI e segurança eletrônica. Fabricado em aço de alta resistência, ele protege os raios de curvatura dos cabos, reduz falhas de conexão e garante um visual limpo e profissional ao painel.

MEDIDAS EXTERNAS (MM)

ALTURA	LARGURA	PROFUNDIDADE
44,5 (1U)	**482,60**	**55**

- Guia de Cabo Horizontal Fechado 1U x 19" para Rack
- Aplicação: Racks padrão EIA 19 polegadas (Pisos, Paredes e Servidores)
- Segmento: Infraestrutura de rede, CFTV, cabeamento estruturado e datacenters
- Código de Referência Geral: OCH-1U-50
- Peso de 0,40grs
- Cor Padrão: Preto (Acabamento Texturizado)
- Embalagem: Unidade individual (acompanha tampa removível de encaixe rápido)



ORGANIZADOR DE CABOS 2U

CÓDIGO:
PAR-ORG00002

C&D STAMP

ESPECIFICAÇÕES

O Organizador de Cabos Horizontal 2U foi desenvolvido para otimizar o gerenciamento e o direcionamento de patch cords e cabos estruturados dentro de gabinetes e racks padrão de TI. Seu design com aberturas ovaladas permite a passagem suave de cabos entre a parte frontal e traseira, preservando o raio de curvatura correto e evitando estrangulamentos na infraestrutura de rede.

- Guia de Cabo Horizontal Fechado 2U x 19" para Rack
- Aplicação: Racks padrão EIA 19 polegadas (Pisos, Paredes e Servidores)
- Segmento: Infraestrutura de rede, CFTV, cabeamento estruturado e datacenters
- Código de Referência Geral: OCH-1U-50
- Peso de 0,75grs
- Cor Padrão: Preto (Acabamento Texturizado)
- Embalagem: Unidade individual (acompanha tampa removível de encaixe rápido)

MEDIDAS EXTERNAS (MM)	ALTURA	LARGURA	PROFUNDIDADE
	88,9 (2U)	482,60	55



PLATAFORMA PARA ESCADA

CÓDIGO:
PAR-PLA00001

C&D STAMP

ESPECIFICAÇÕES

A Plataforma de Apoio para Escada é um acessório indispensável desenvolvido para profissionais que realizam atividades em altura por longos períodos, especialmente nos setores de telecomunicações, infraestrutura de rede, elétrica e manutenção geral.

Projetada para ser instalada de forma rápida e segura entre os degraus de escadas extensíveis ou de abrir, ela desempenha uma função dupla de alta utilidade: atua como um degrau anatômico ampliado para o descanso e alívio da pressão nos pés do operador, e também como uma bancada/mesa estável de suporte para ferramentas e equipamentos de precisão, como máquinas de fusão de fibra óptica.

- Aplicação - Escadas de telecomunicação, eletricista e uso geral
- Material da Estrutura - Aço Carbono de alta resistência mecânica (1,5 mm)
- Acabamento / Pintura - Pintura Eletrostática a Pó Epóxi (Preto) contra corrosão
- Superfície de Contato - Fitas/Placas texturizadas antiderrapantes injetadas
- Dimensões Aproximadas - 27 cm (Altura) x 25,5 cm (Largura da base de trabalho)
- Mecanismo de Fixação - Encaixes angulares integrados para fixação firme nos degraus



SUPORTE CEO

CÓDIGO:
PAR-SUP00020

C&D STAMP

ESPECIFICAÇÕES

Equipamento ergonômico voltado para equipes de campo FTTx e provedores de internet (ISPs). É destinado a fixar e estabilizar a Caixa de Emenda Óptica (CEO) em mesas ou bancadas de trabalho, agilizando o processo de fusão e organização de fibras.

- Material: Chapa de aço reforçada com acabamento em pintura eletrostática epóxi preta de alta resistência.
- Área Útil de Trabalho: Dimensões livres de 225 mm x 345 mm.
- Ajustes: Regulagem prática de altura vertical e sistema totalmente articulável para facilitar o dobramento, transporte e armazenamento.
- Fixação: Base tipo morsa com manípulos rosqueáveis inferiores para fixação firme em bancadas sem necessidade de ferramentas

Reduz significativamente o tempo de montagem da CEO em campo, previne danos às fibras por quedas da caixa e melhora a ergonomia e o conforto do técnico instalador. É compatível com diversos tamanhos de caixas (geralmente de 24FO a 196FO)



RACK SUPORTE PORTA-ESCADAS DE TETO UNIVERSAL (MODELO CAPELA)

CÓDIGO:
PAR-SUP00024

C&D STAMP

ESPECIFICAÇÕES

- Capacidade de Carga: Suporta até 100 kg de peso distribuído. Comporta até 2 escadas simultaneamente.
- Material Estrutural: Aço Carbono de alta resistência
- Tratamento de Superfície: Pintura eletrostática a pó (Epóxi) com propriedades anticorrosivas (antiferrugem).
- Espessura do Material: Tubos e chapas de aço de 2 mm.
- Fixação mecânica direta na estrutura do teto (requer furação do teto para instalação firme e segura).
- Apoios elevados em formato de "L" (ganchos) para evitar o deslizamento lateral e frontal das escadas durante o trajeto.

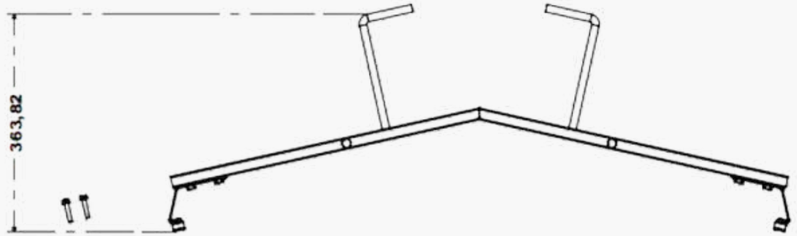

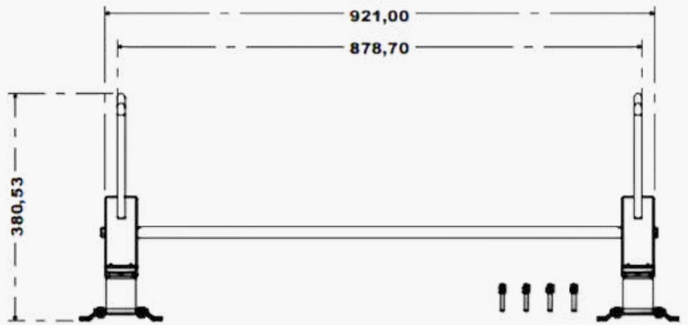

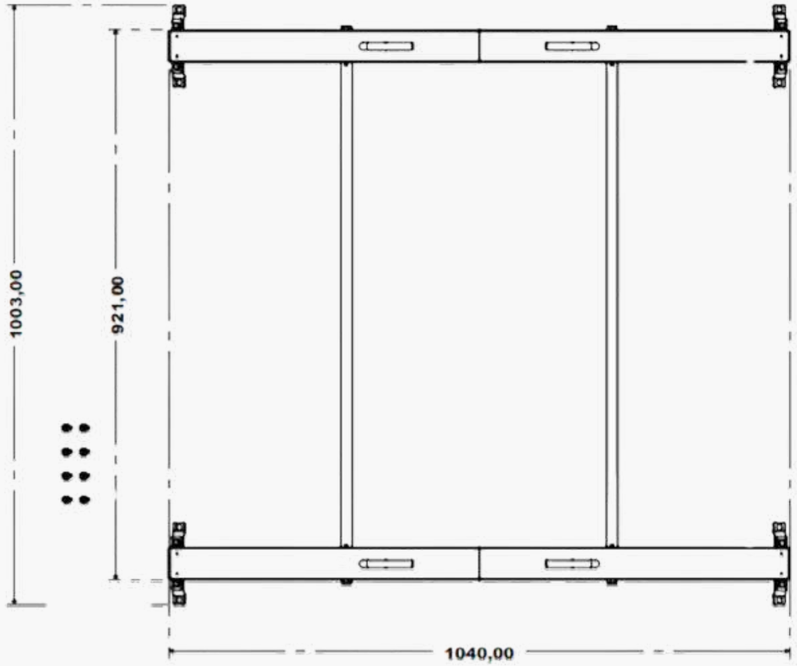



CAVALETE PARA BOBINA DROP 2KM

CÓDIGO:
PAR-CAV00002

C&D STAMP

ESPECIFICAÇÕES

O Cavalete Fixo para Bobina Drop é uma ferramenta indispensável desenvolvida para otimizar as operações de campo em redes de telecomunicações (FTTH). Projetado especificamente para abrigar e desenrolar bobinas de cabo óptico drop flat de forma ágil e segura, ele evita o torcimento ou danos ao cabo durante o lançamento nos postes.

- Material da Estrutura: Fabricado em Tubo de Aço Carbono de 7/8" com paredes reforçadas.
- Tipo de Acabamento: Pintura eletrostática a pó epóxi de alta resistência à corrosão e impactos ambientais.
- Mecanismo do Eixo: Eixo central fixo integrado com travas manuais do tipo manípulo plástico, garantindo ajuste firme das laterais da bobina.
- Capacidade de Carga: Suporta bobinas de 1km e até 2km com peso total de até 50 kg.
- Acomodação Física: Adequado para bobinas com diâmetro de 250 mm a 450 mm e comprimento de eixo útil de até 400 mm.
- Dimensões: 300x346x290mm - Peso: 1,700 kg



CAVALETE PARA BOBINA DROP 1KM

CÓDIGO:
PAR-CAV00001

C&D STAMP

ESPECIFICAÇÕES

O Cavalete Fixo para Bobina Drop é uma ferramenta indispensável desenvolvida para otimizar as operações de campo em redes de telecomunicações (FTTH). Projetado especificamente para abrigar e desenrolar bobinas de cabo óptico drop flat de forma ágil e segura, ele evita o torcimento ou danos ao cabo durante o lançamento nos postes.



- Material da Estrutura: Fabricado em Tubo de Aço Carbono de 7/8" com paredes reforçadas.
- Tipo de Acabamento: Pintura eletrostática a pó epóxi de alta resistência à corrosão e impactos ambientais.
- Mecanismo do Eixo: Eixo central fixo integrado com travas manuais do tipo manípulo plástico, garantindo ajuste firme das laterais da bobina.
- Compatibilidade de Bobina: Projetado para bobinas padrão de Cabo Drop Flat de 1 Km (suporta também variações compactas conforme o diâmetro do centro da bobina).
- Capacidade de Carga: Suporta bobinas de até 40 kg a 50 kg (peso médio de uma bobina drop metálica/dielétrica cheia).
- Dimensões: 300x346x290mm
- Dimensões: 300x346x290mm - Peso: 1,700 kg

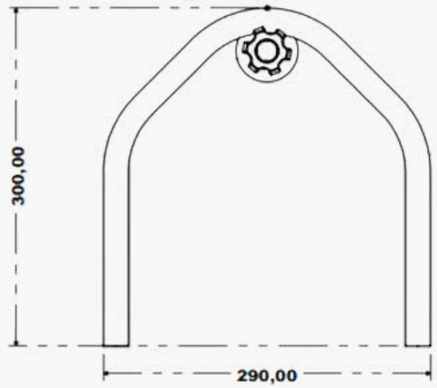

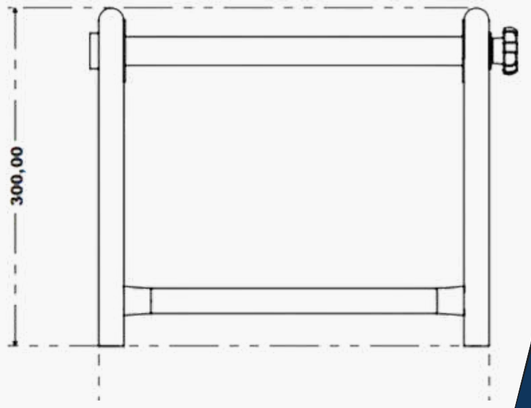

CINTA BAP CABEÇA DE CASTANHA + PARAFUSO J

ESPECIFICAÇÕES

As Braçadeiras Ajustáveis para Poste (conhecidas amplamente como Cintas BAP) são dispositivos de fixação mecânica projetados para a sustentação e ancoragem de cordoalhas, caixas de emenda (CTOs), isoladores e acessórios gerais em postes circulares de concreto, madeira, plástico reforçado com fibra de vidro (PRFV) ou postes duplo 'T' (com uso de base adaptadora). Este modelo específico possui cabeça tipo castanha (suporte de fechamento robusto integrado por estampagem e solda) e acompanha o Kit Parafuso Regulador Tipo J com Porca Quadrada.

Sua estrutura em fita de aço maleável com furações ovais sequenciais permite perfeita moldagem e ajuste preciso ao diâmetro de cada estrutura aérea.

Modelo BAP	Comprimento	Largura	Espessura da Fita
BAP 1	600 mm (60 cm)	25 mm	1,2 mm
BAP 2	800 mm (80 cm)	25 mm	1,2 mm
BAP 4	1.000 mm (1,0 m)	25 mm	1,2 mm
BAP 3	1.200 mm (1,2 m)	25 mm	1,2 mm



OLHAL RETO

CÓDIGO:
PAR-OLH00002

C&D STAMP

ESPECIFICAÇÕES

O Olhal Reto Fixo com Suporte é um componente essencial de ferragem aérea estrutural, desenvolvido primordialmente para a ancoragem e passagem de cabos de fibra óptica autossustentados (AS), fios telefônicos e cabos mensageiros em postes.

Utilizado em conjunto com a Abraçadeira Ajustável para Poste (BAP) ou fita de aço inox, o dispositivo serve como ponto de fixação mecânica robusto para alças preformadas e estribos de grampos tipo 'ratinho'.

- Material: Aço Carbono de alta resistência mecânica.
- Acabamento: Banho de galvanização para proteção anticorrosiva.
- Dimensões Médias: Base de 62 mm, altura total de 65,75 mm e vão útil do olhal de 34,25mm, vão para passagem da CINTA BAP 32,80 x 5,70mm



SUPORTE CRUZETA GRANDE

CÓDIGO:
PAR-SUP00007

C&D STAMP

ESPECIFICAÇÕES

O Suporte Tipo Cruzeta Grande foi projetado para a acomodação estruturada e segura da reserva técnica de cabos ópticos (Loops/Optiloop) em redes aéreas urbanas ou rurais. Fabricado em aço de alta resistência, garante o raio de curvatura correto dos cabos de fibra óptica, prevenindo atenuações de sinal causadas por dobras excessivas e protegendo a infraestrutura das intempéries.

- Dimensões: 500 x 500 mm
- Oblongo: 32,90 x 8,0mm
- Espessura do material: 3/8 " POL.
- Acabamento: Zinco Branco
- Peso: 1,300 KG

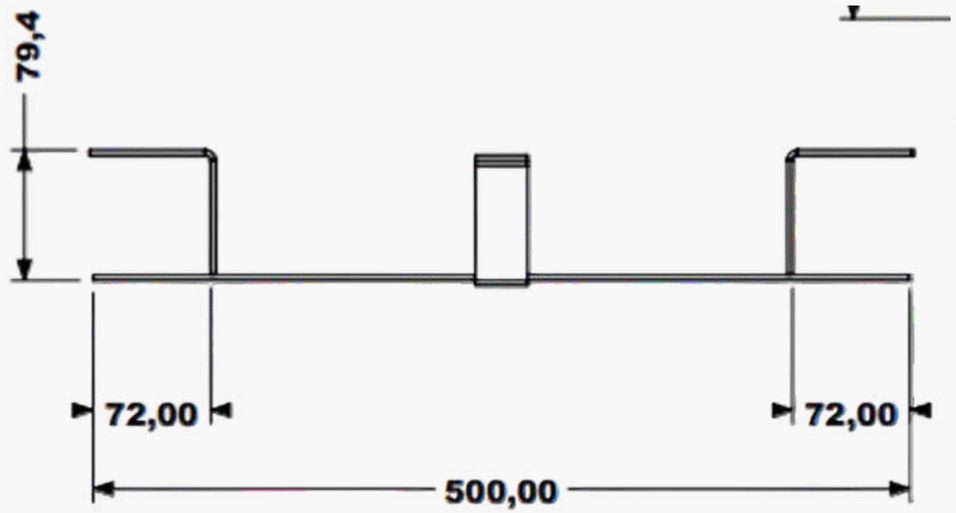

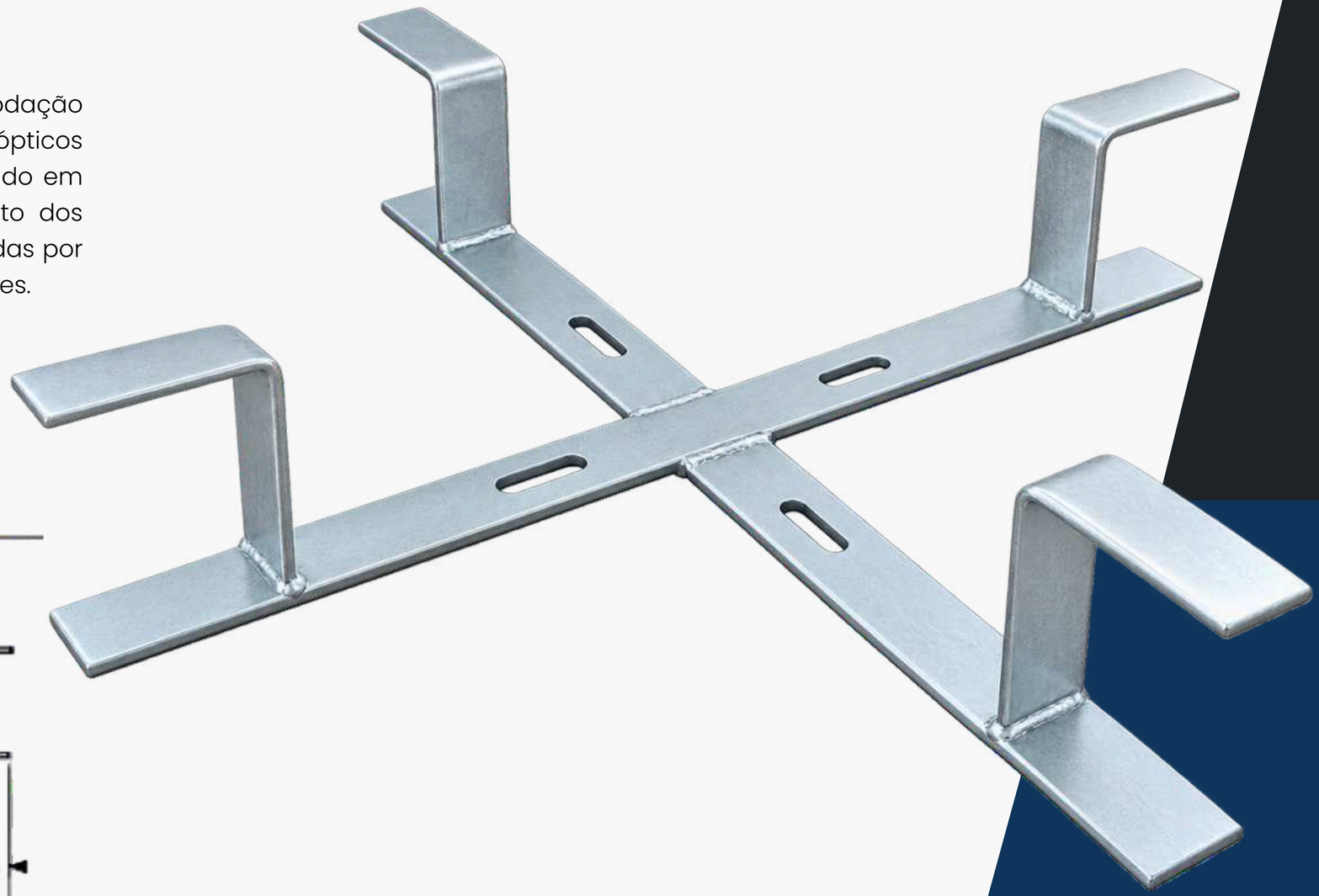

SUPORTE PARA CTO CRUZETA (COM RESERVA E OBLONGO)

CÓDIGO:
PAR-SUP00013

C&D STAMP

ESPECIFICAÇÕES

O Suporte Cruzeta Metálica com Reserva Técnica e Furo Oblongo (Código: PAR-SUP00013) é um componente essencial e robusto desenvolvido para infraestrutura de redes ópticas aéreas (FTTH). Projetado para fixação em postes via abraçadeiras ajustáveis (BAP), ele desempenha uma função dupla: fixação segura e centralizada da Caixa de Terminação Óptica (CTO) e organização eficiente da reserva técnica de cabos ópticos de fibra, prevenindo dobras que possam comprometer o sinal por atenuação.

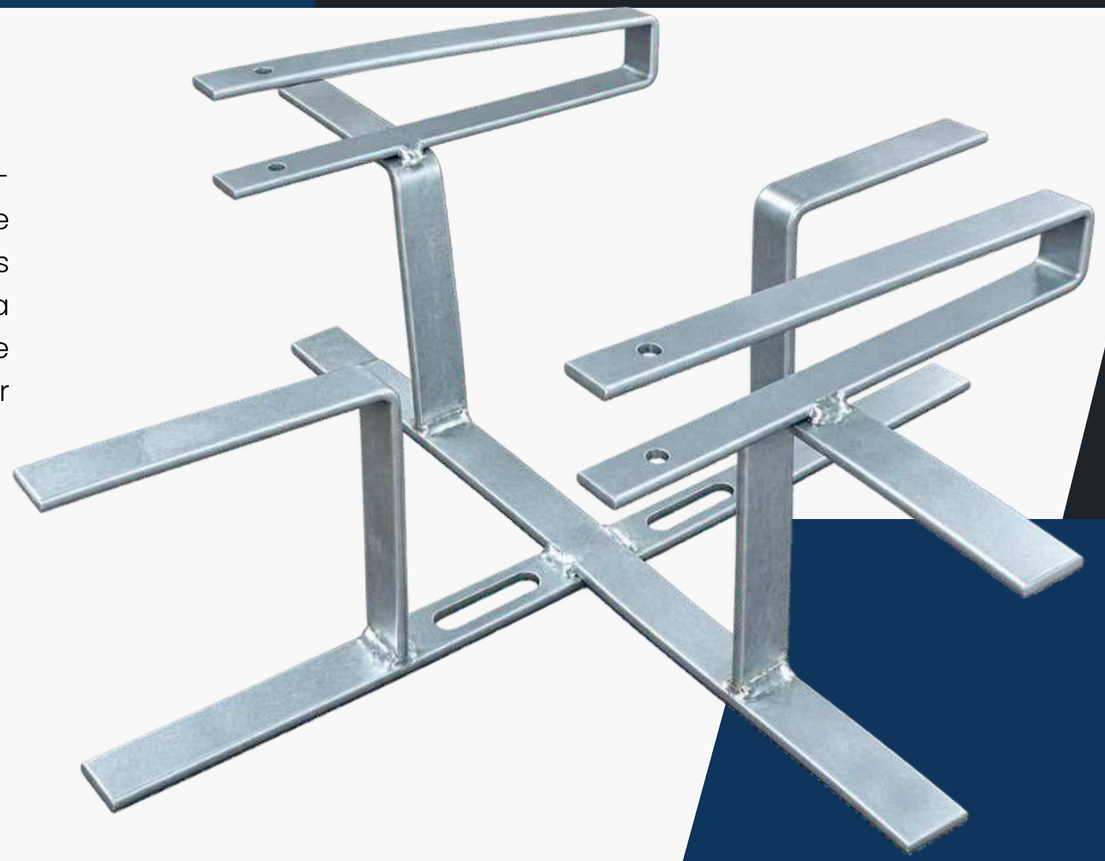

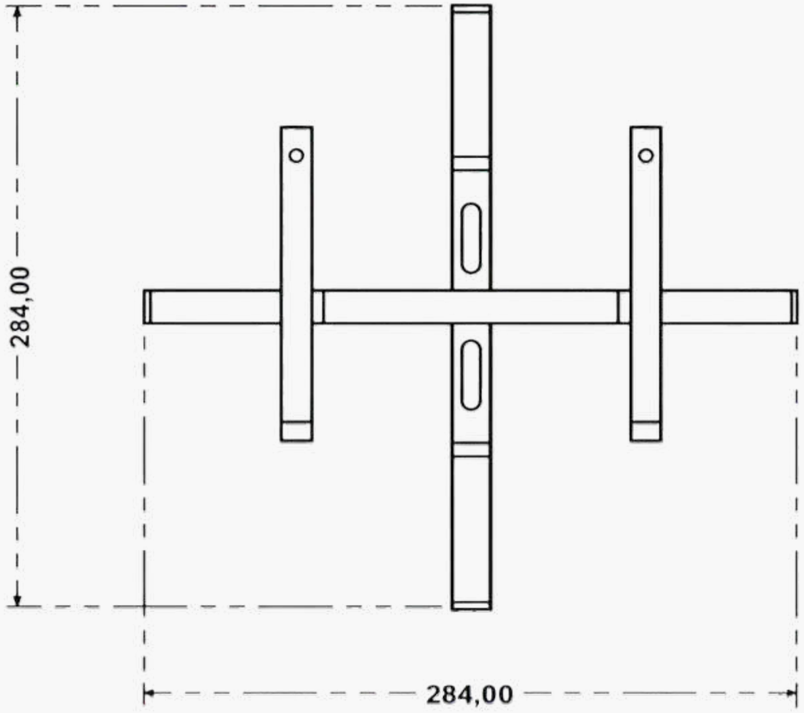

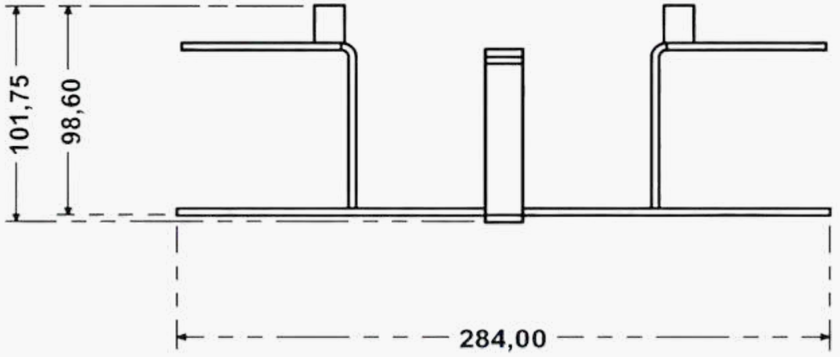

MINI SUPORTE PARA CRUZETA 18X15X5

CÓDIGO:
PAR-SUP00027

C&D STAMP

ESPECIFICAÇÕES

O Mini Suporte para Cruzeta (18x15x5 mm) é um componente desenvolvido para fixação e sustentação mecânica de pequenos elementos e acessórios em estruturas de redes aéreas de telecomunicações, energia e distribuição. Fabricado com materiais de alta resistência mecânica e proteção contra intempéries, garante excelente durabilidade e estabilidade sob condições climáticas severas.

- Especificações Técnicas Parâmetro Especificação:
- Valor Dimensões: Nominais 18 mm x 15 mm x 5 mm
- Material :Aço Carbono de Alta Resistência ou Polímero de Engenharia com Proteção UV
- Acabamento Superficial: Galvanizado Branco
- Furação / Fixação: Compatível com ferragens padrão para cruzetas e braçadeiras de distribuição

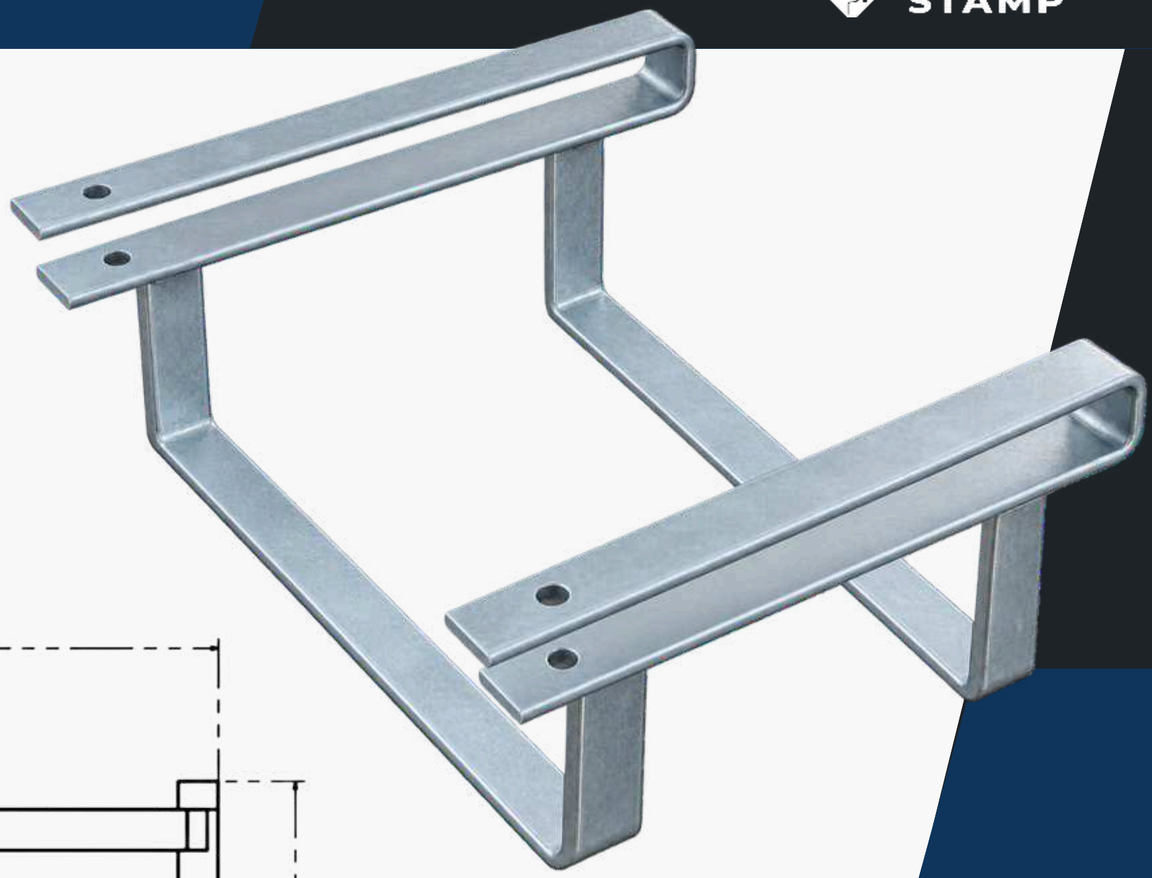

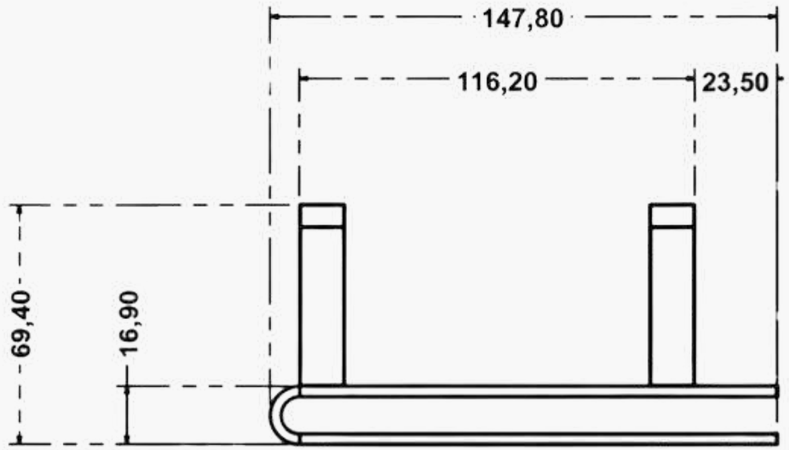

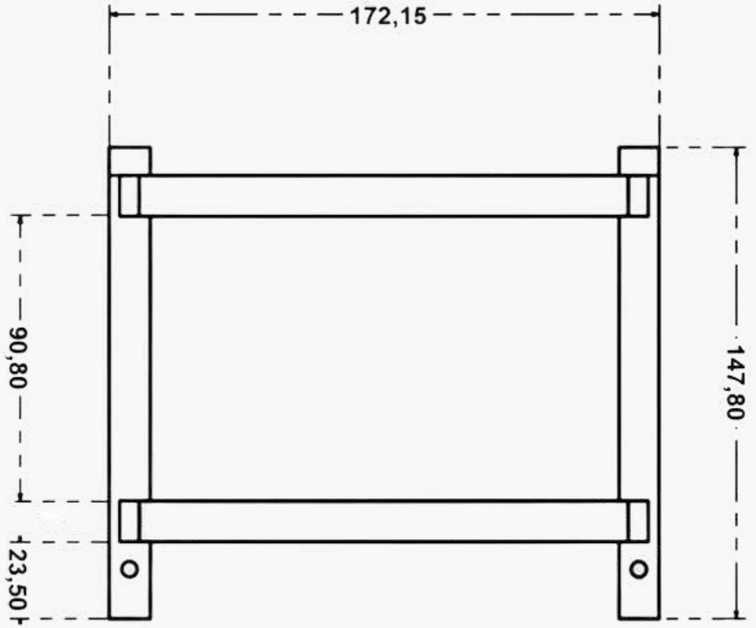

SUPORTE CRUZETA COM RESERVA CHAPA 1/ 2”

CÓDIGO:
PAR-SUP00036

C&D STAMP

ESPECIFICAÇÕES

O Suporte Cruzeta com Reserva Técnica (conhecido popularmente como Optiloop ou suporte tipo cruz) é um elemento de ferragem essencial desenvolvido para a infraestrutura de redes aéreas de telecomunicações. Sua principal finalidade é a sustentação mecânica segura e a acomodação organizada da reserva técnica de cabos de fibra óptica (espalhamento/sobra de segurança) diretamente em postes.

- Acabamento: Tratamento superficial zincado/galvanizado com alta proteção contra intempéries e corrosão urbana.
- Estrutura: Base em formato de cruz com braços perfilados em formato de abas para guiar e reter o raio de curvatura do cabo óptico.
- Fixação: Furação centralizada e oblonga projetada para instalação ágil via Abraçadeira Ajustável para Poste (BAP), fitas de aço inox ou parafusos passantes.



SUPORTE CTO PARA CORDOALHA

CÓDIGO:
PAC-COR00001

C&D STAMP

ESPECIFICAÇÕES

O Kit Suporte para Caixa de Terminação Óptica (CTO) em Cordoalha possui características físicas voltadas para a sustentação mecânica pesada em redes aéreas. O par de hastes metálicas paralelas distribui uniformemente o peso da caixa, anulando o efeito de torção causado por ventos ou vibrações da linha física principal.

- Comprimento Total da Haste: 206 mm
- Largura da Chapa Metálica: 22,20 mm
- Espessura da Chapa: 2,0 mm (Chapa reforçada)
- Diâmetro dos Furos de Fixação (CTO): Ø 4,2 mm
  (Compatível com parafusos M5)
- Quantidade de Furos por Haste: 2 furos oblongos / circulares
- Abertura do Gancho Superior:
  Adequado para cordoalhas de Ø 3/16" a Ø 5/16"

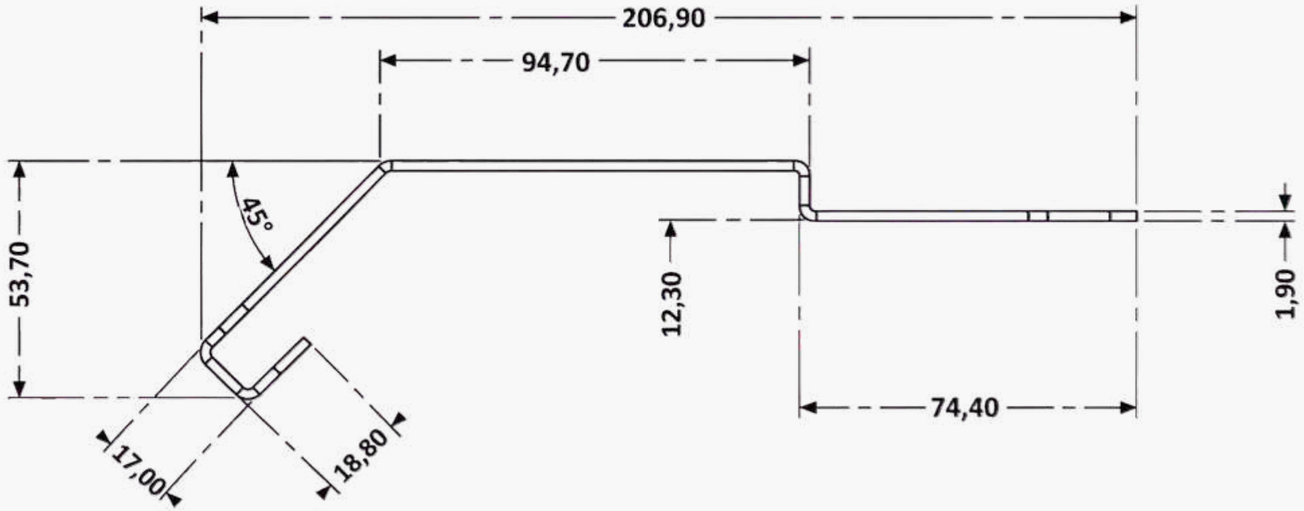

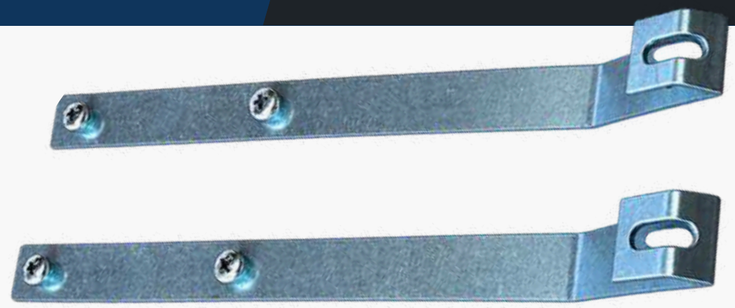



OBRIGADO!

Entre em contato com nossa equipe comercial e solicite uma proposta.

(35) 3471-3972

www.cedstamp.com.br

comercial@cedstamp.com.br
comercial1@cedstamp.com.br

Avenida Sapucaí, 563 – Boa Vista
Santa Rita do Sapucaí – MG

